NOTICE D'INSTALLATION
INSTALLATION INSTRUCTIONS

DES 619D

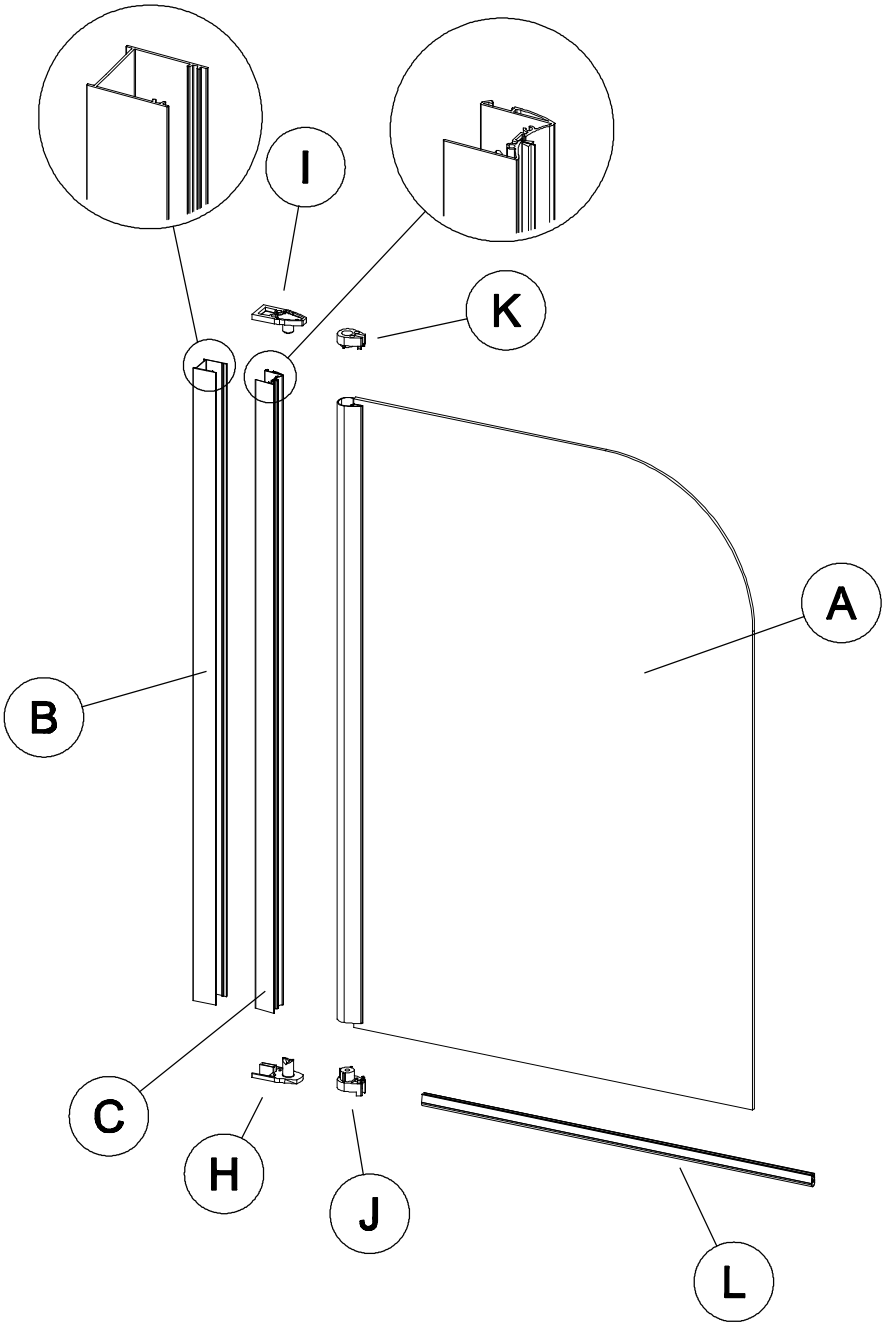
I
K
A
B
C
H
J
L

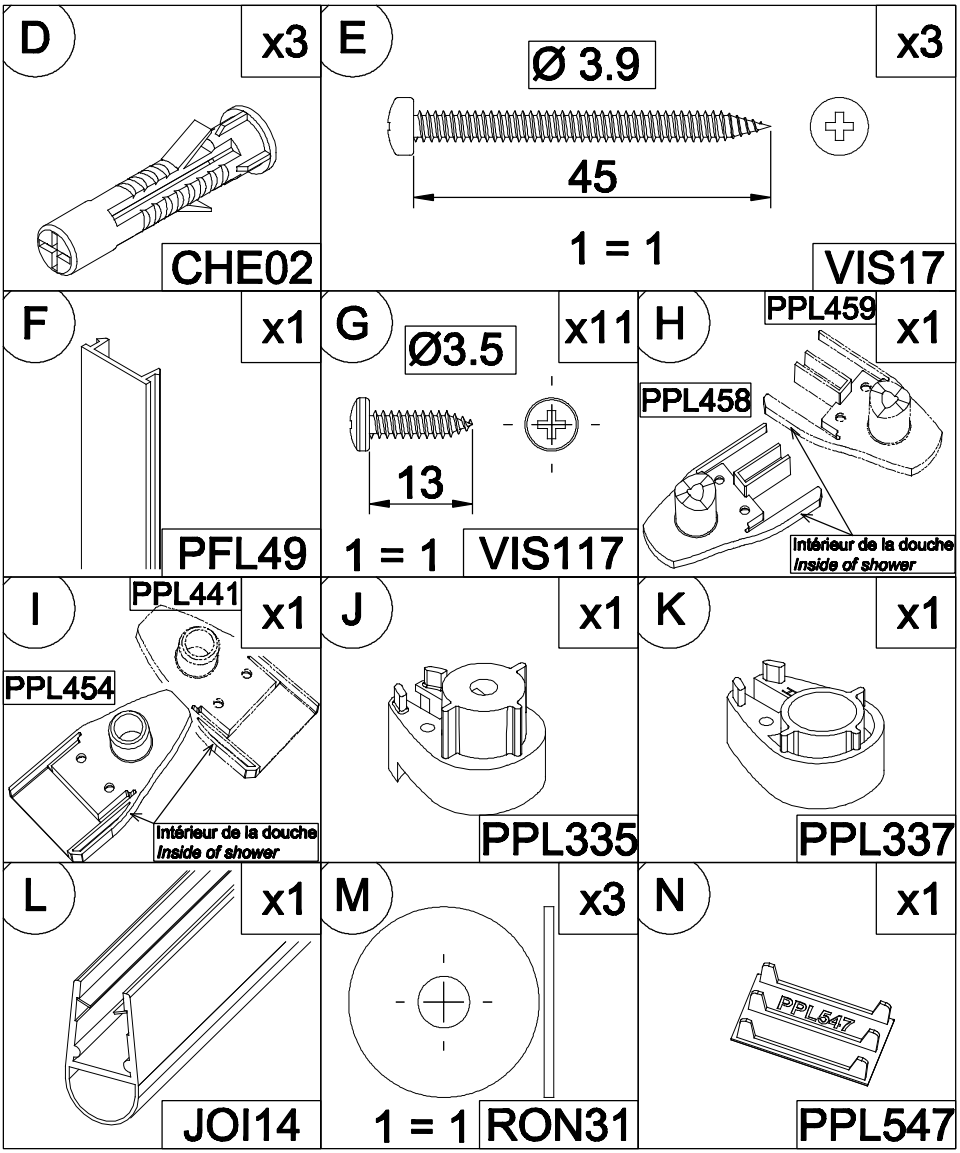
D
x3
CHE02
E
Ø 3.9
45
x3
1 = 1
VIS17
F
x1
PFL49
G
Ø3.5
x11
13
1 = 1
VIS117
H
PPL459
x1
PPL458
Intérieur de la douche
Inside of shower
I
PPL441
x1
PPL454
Intérieur de la douche
Inside of shower
J
x1
PPL335
K
x1
PPL337
L
x1
JOI14
M
x3
1 = 1
RON31
N
x1
PPL547
PPL547

Uniquement pour pare-baignoire avec porte-serviettes
Only *for bath-screens with towel-rail*

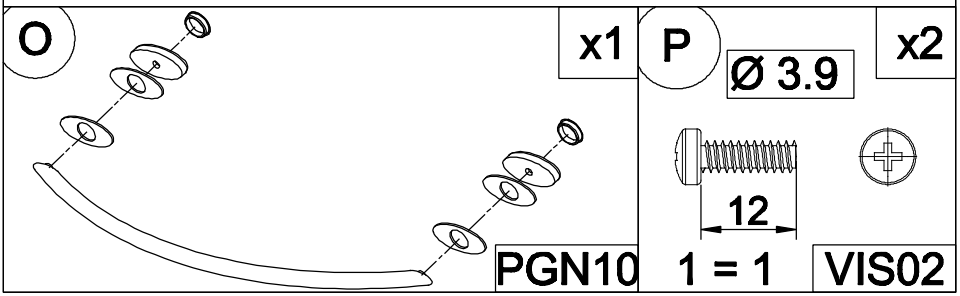

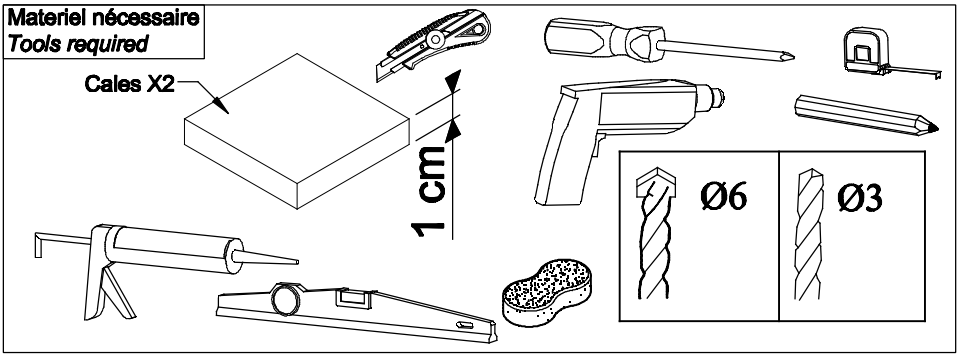

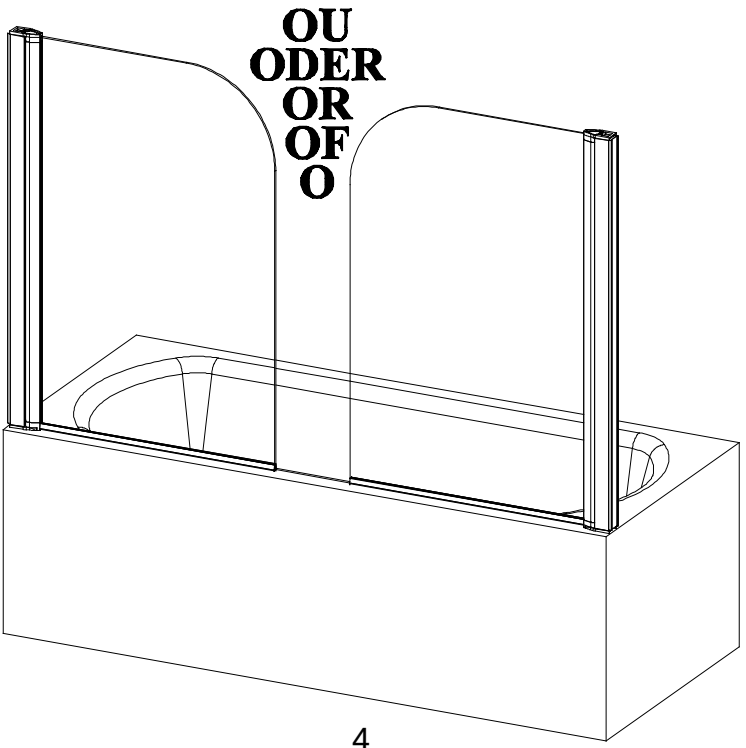

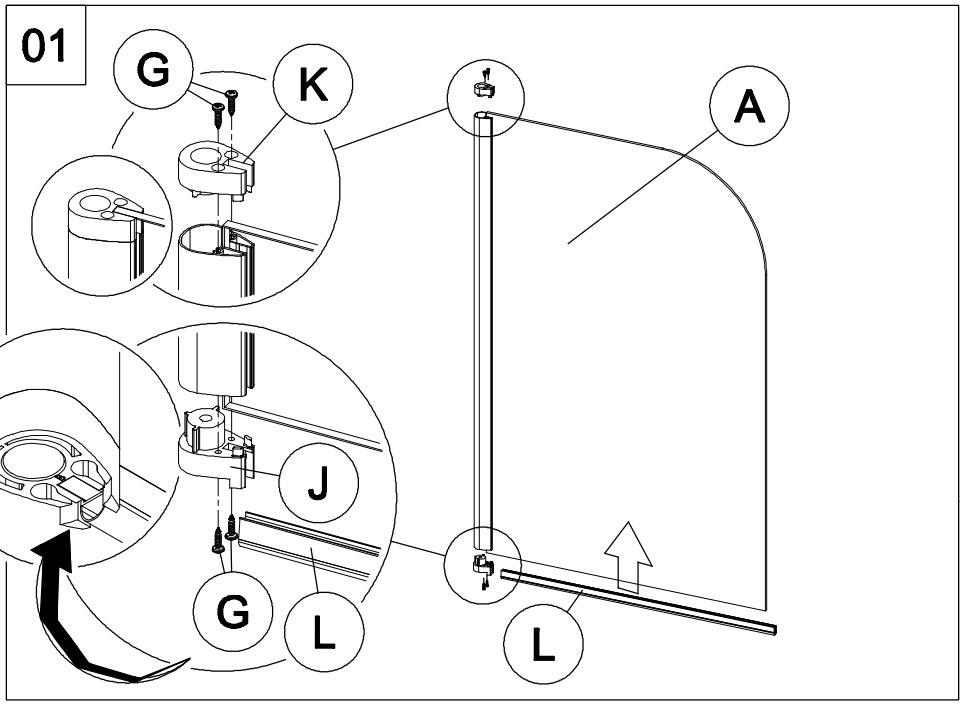
01
G
K
A
J
G
L
L

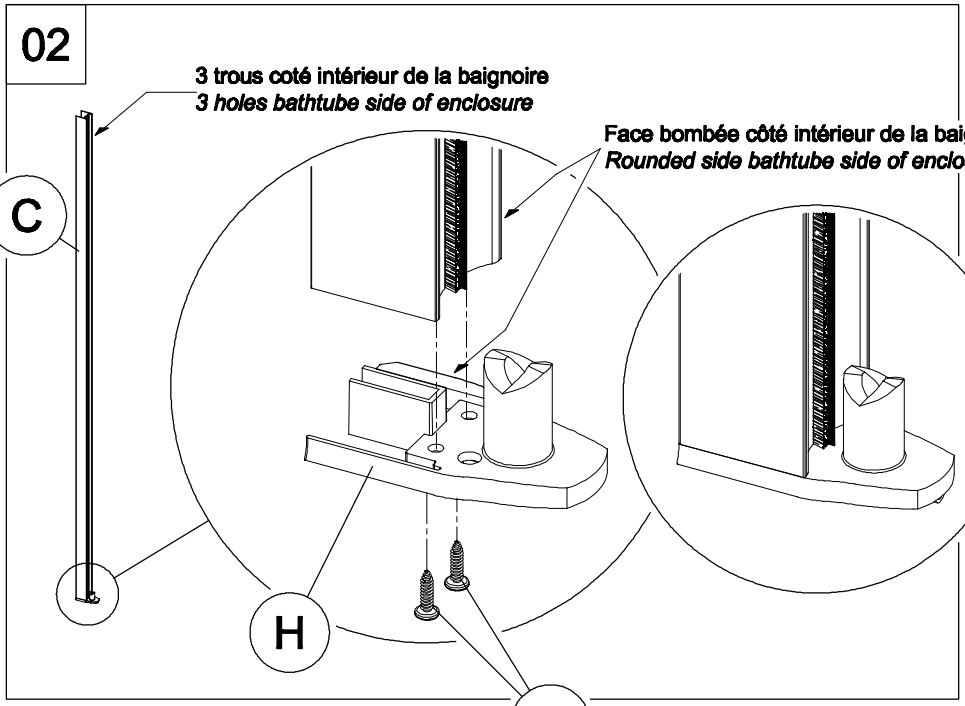
02
3 trous coté intérieur de la baignoire
3 holes bathtube side of enclosure
Face bombée côté intérieur de la baignoire
Rounded side bathtube side of enclosure
C
H
G

03

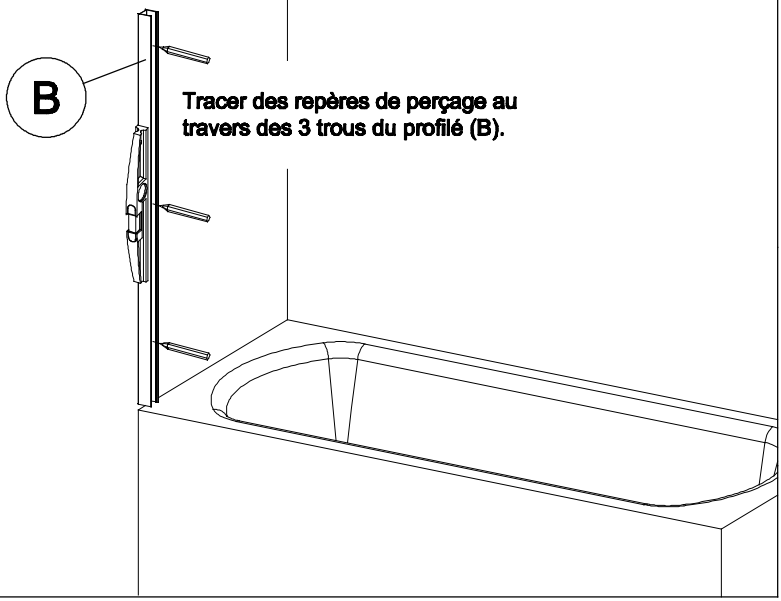
B
Tracer des repères de perçage au travers des 3 trous du profilé (B).

04

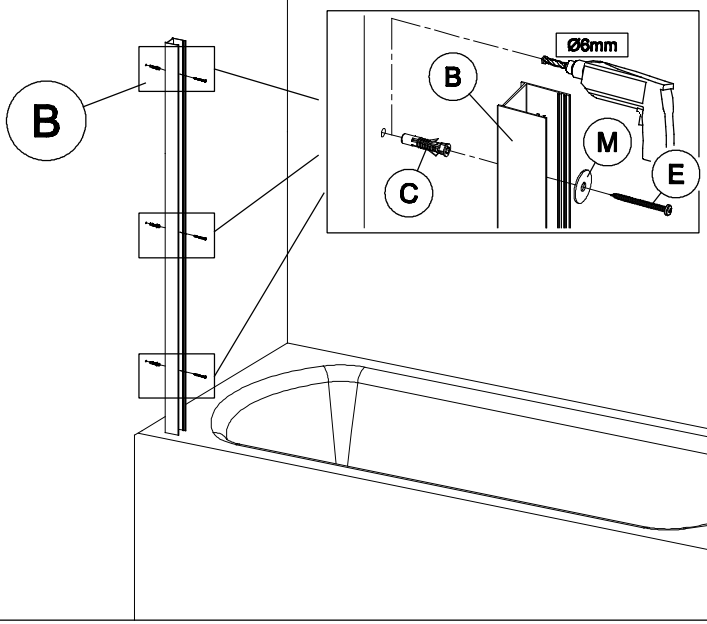
B
Ø6mm
B
M
E
C

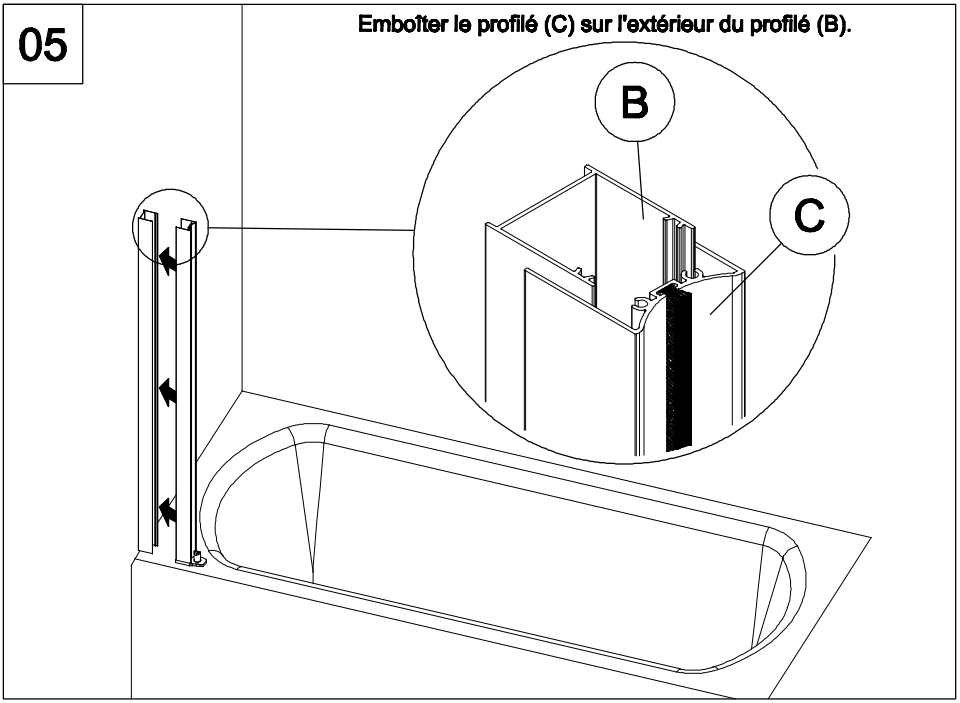
05
Emboîter le profilé (C) sur l'extérieur du profilé (B).
B
C

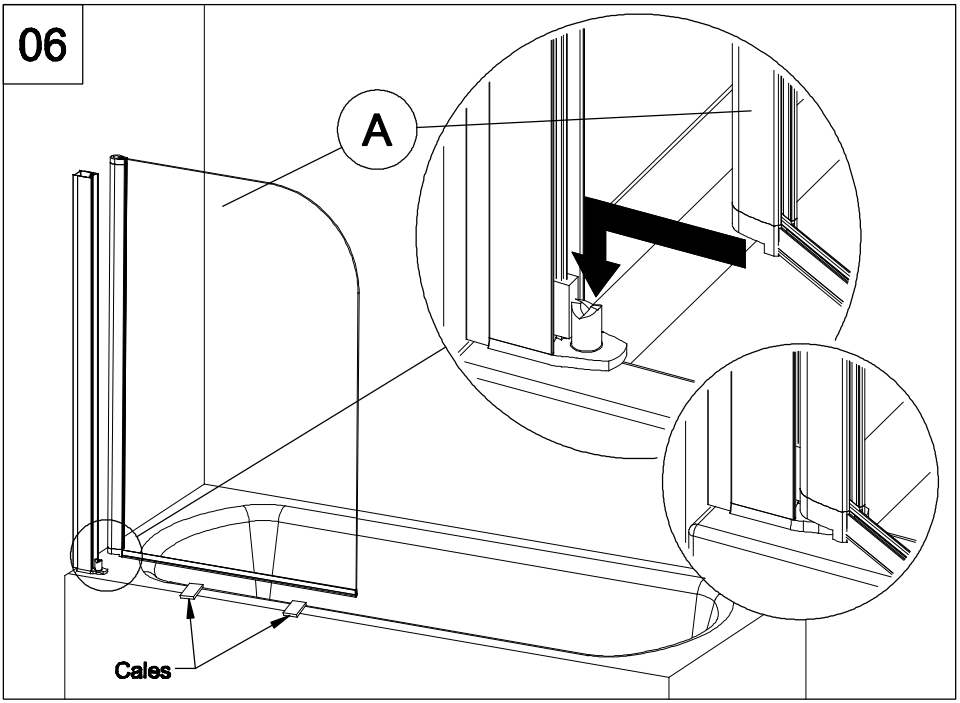
06
A
Cales

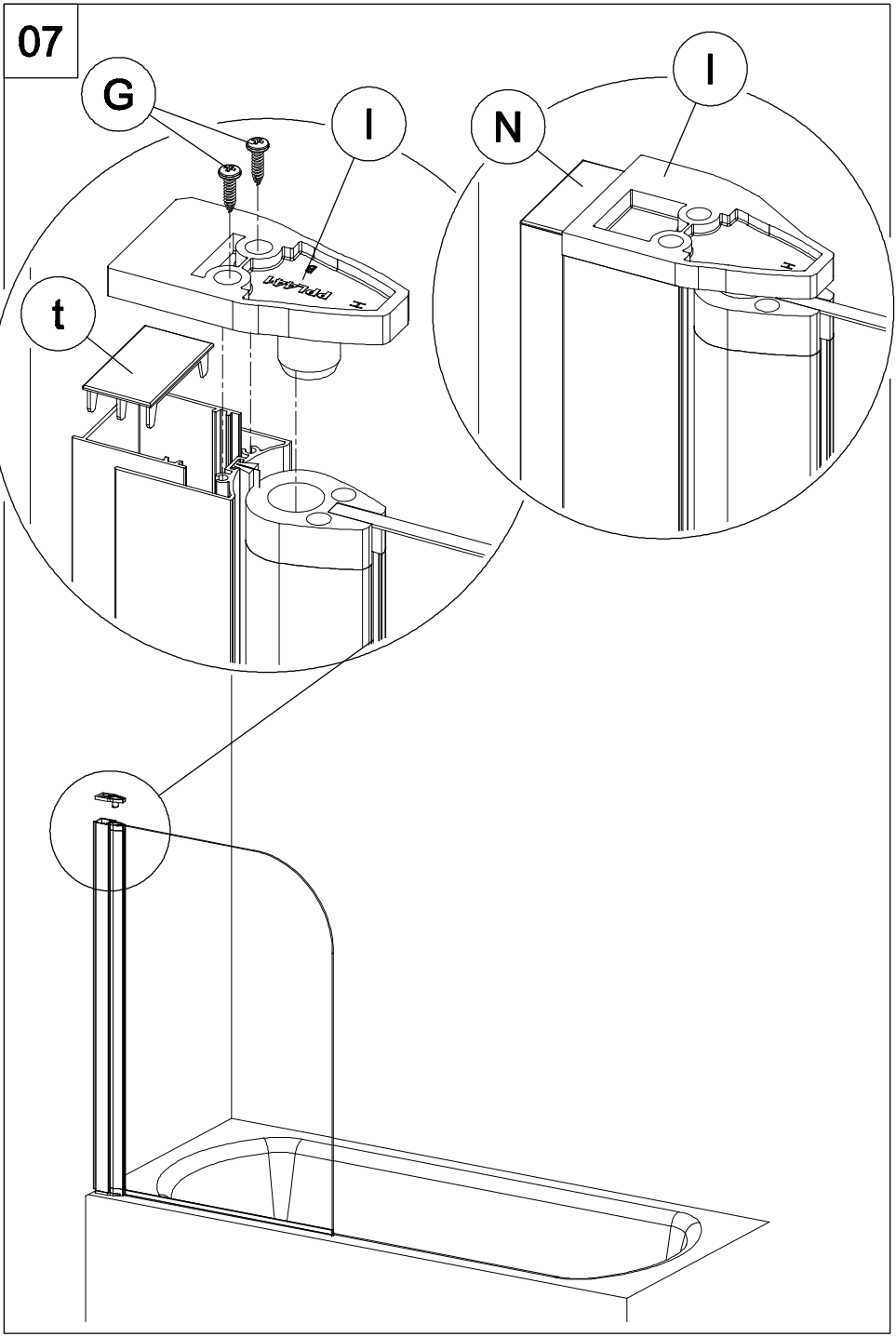
07
G
I
N
I
t

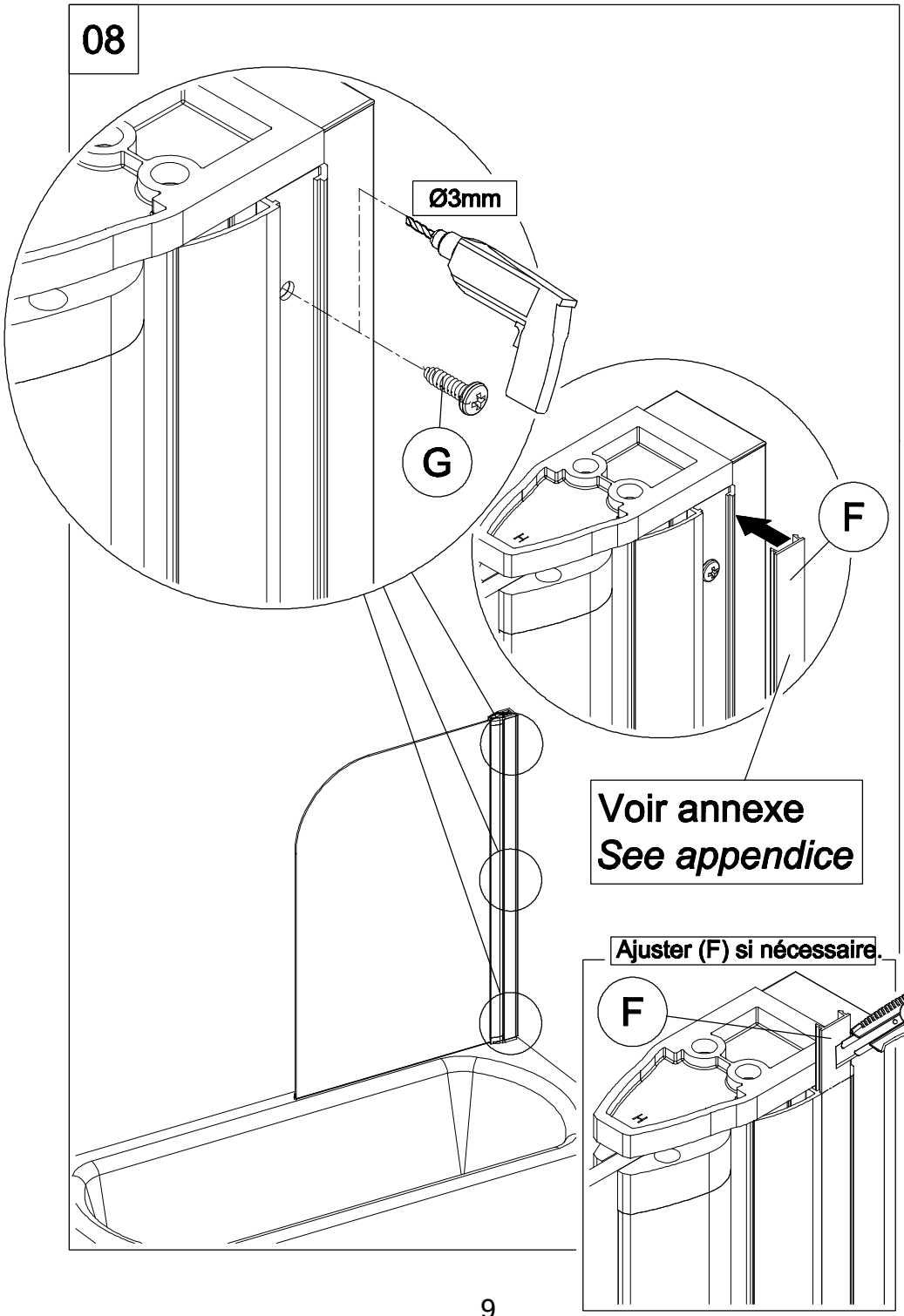
08
Ø3mm
G
F
Voir annexe
See appendice
Ajuster (F) si nécessaire.
F

09

Uniquement pour pare-baignoire avec porte-serviettes

Only *for bath-screens with towel-rail*

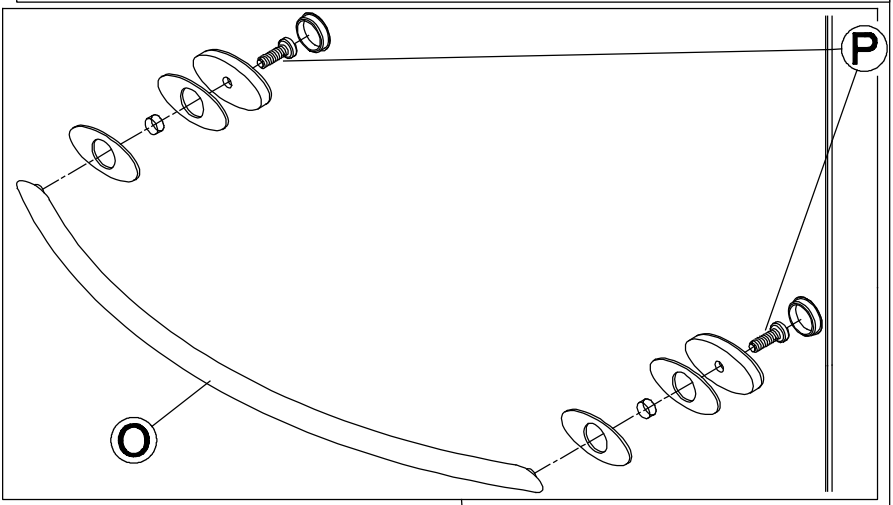

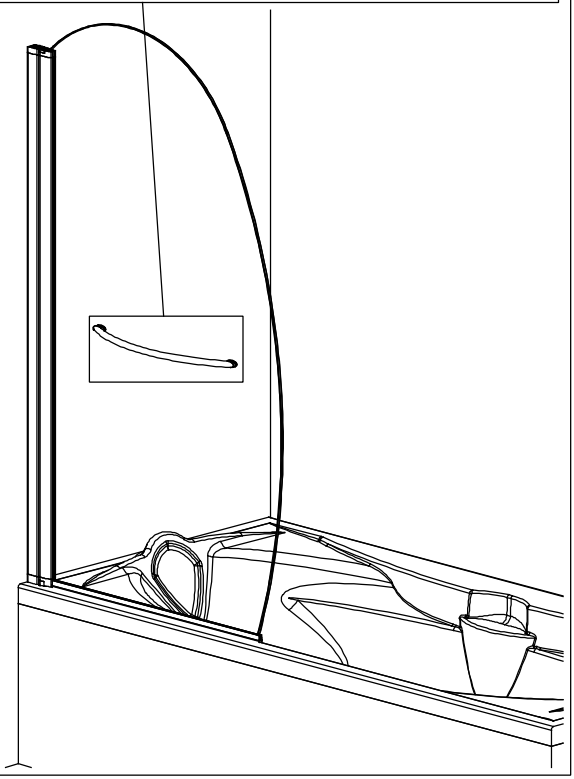

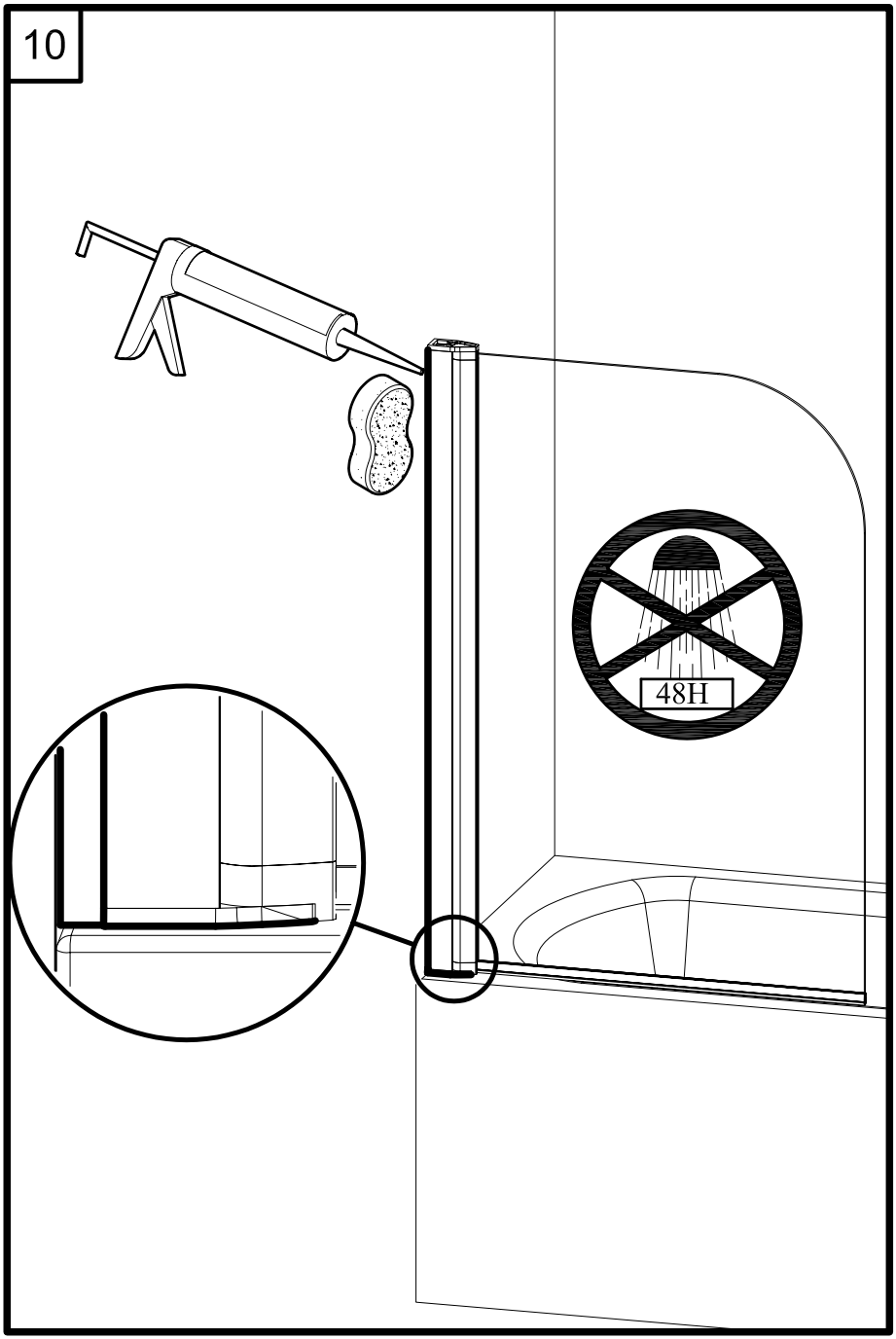
10
48H

CONSEIL D'ENTRETIEN :

Il est recommandé de nettoyer les surfaces vitrées et les profilés aluminium à l'éponge avec des produits classiques de nettoyage non abrasifs. Vous ne devez pas utiliser de poudre et de crèmes abrasives, détergents chimiques, alcools trichloéthylèbe, éponges abrasives.
Rincer abondamment à l'eau clair, essuyer avec un chiffon doux.

ANNEXE
APPENDICES

Comment mettre les pièces de finition facilement.
How to put the finishing parts easily.

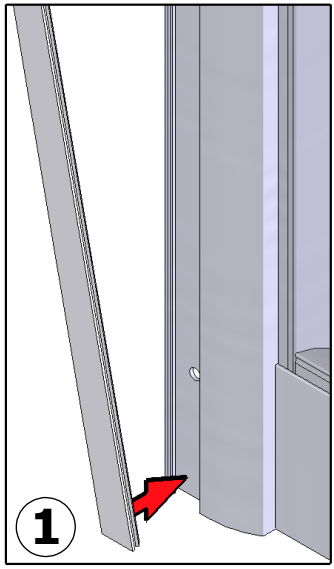

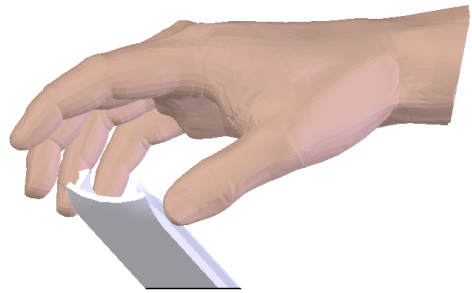

Si nécessaire, plié légèrement le bout.
If necessary, fold the end lightly.

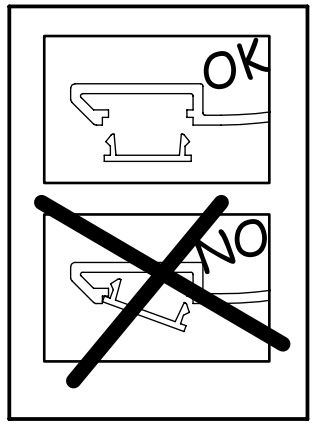

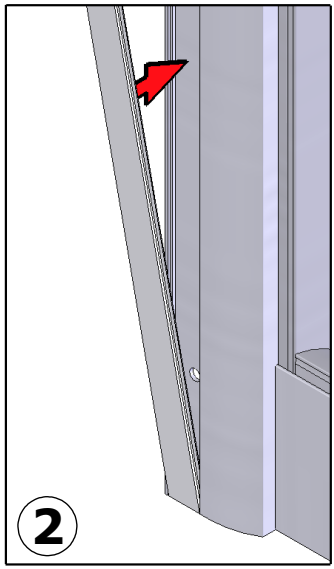

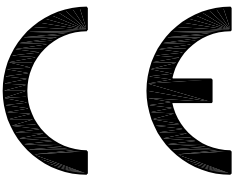

AQUAPRODUCTION, Site industriel, F - 44680 Chéméré

09

EN 14428

Paroi de douche, fabriquée
dans un matériau de vitrage donné

Aptitude au nettoyage :	réussite
Résistance à l'impact/propriétés de fragmentation :	réussite
Durée :	réussite

SAV
SERVICE HELPLINES
ASSISTENZA POST-VENDITA
SERVICIO POSTVENTA

FRANCE N°Azur 0 810 05 1998 prix d'un appel local	**SCHWEIZ** (01) 748 17 44
UK 020 8842 0033	**ESPANA** 93 544 60 76
IRELAND 04697 33102	**NEDERLAND** 0475 487 100
DEUTSCHLAND 0800 82 27 82 0	**BELGIË** +31 475 487 100
ITALIA (0382) 6181	**BELGIQUE** +31 475 487 100
ÖSTEREICH (0222) 21 402 16 0	**РОССИЯ** 963 19 40, 773 67 22