Notice de montage · Installation instructions · Manual de instalación · Istruzioni di montaggio · Montage-instructies · Montageanleitung

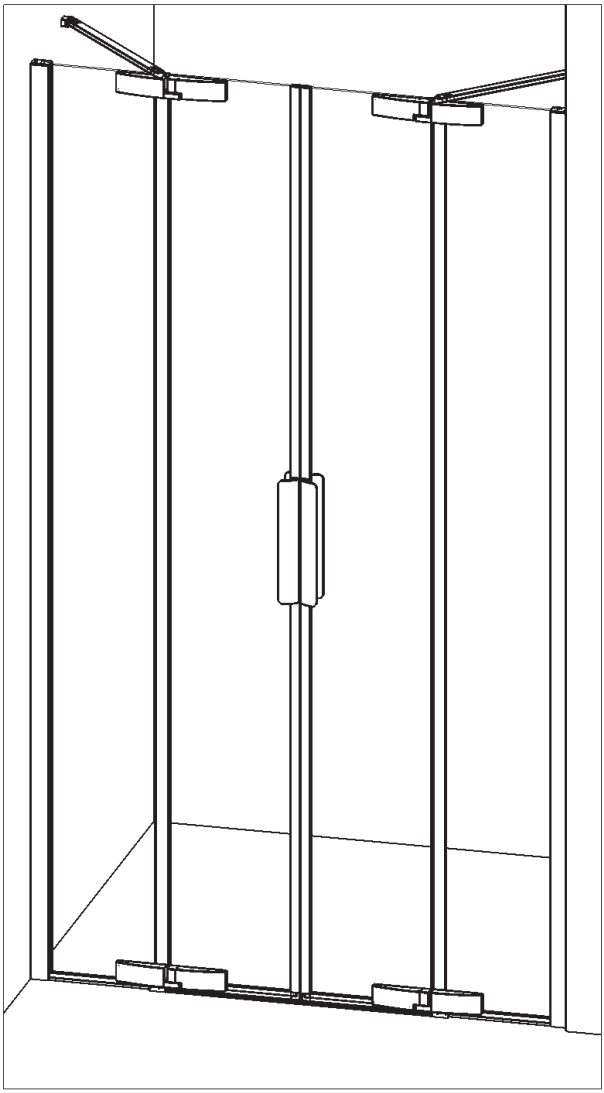

- Attention aux étapes :
- Check installation steps :
- Atención a los pasos :
- Attenzione ai passi :
- Aandacht voor de stappen :
- Achtung vor den Schritten :

P. 5 - 10 - 21

DES1160D

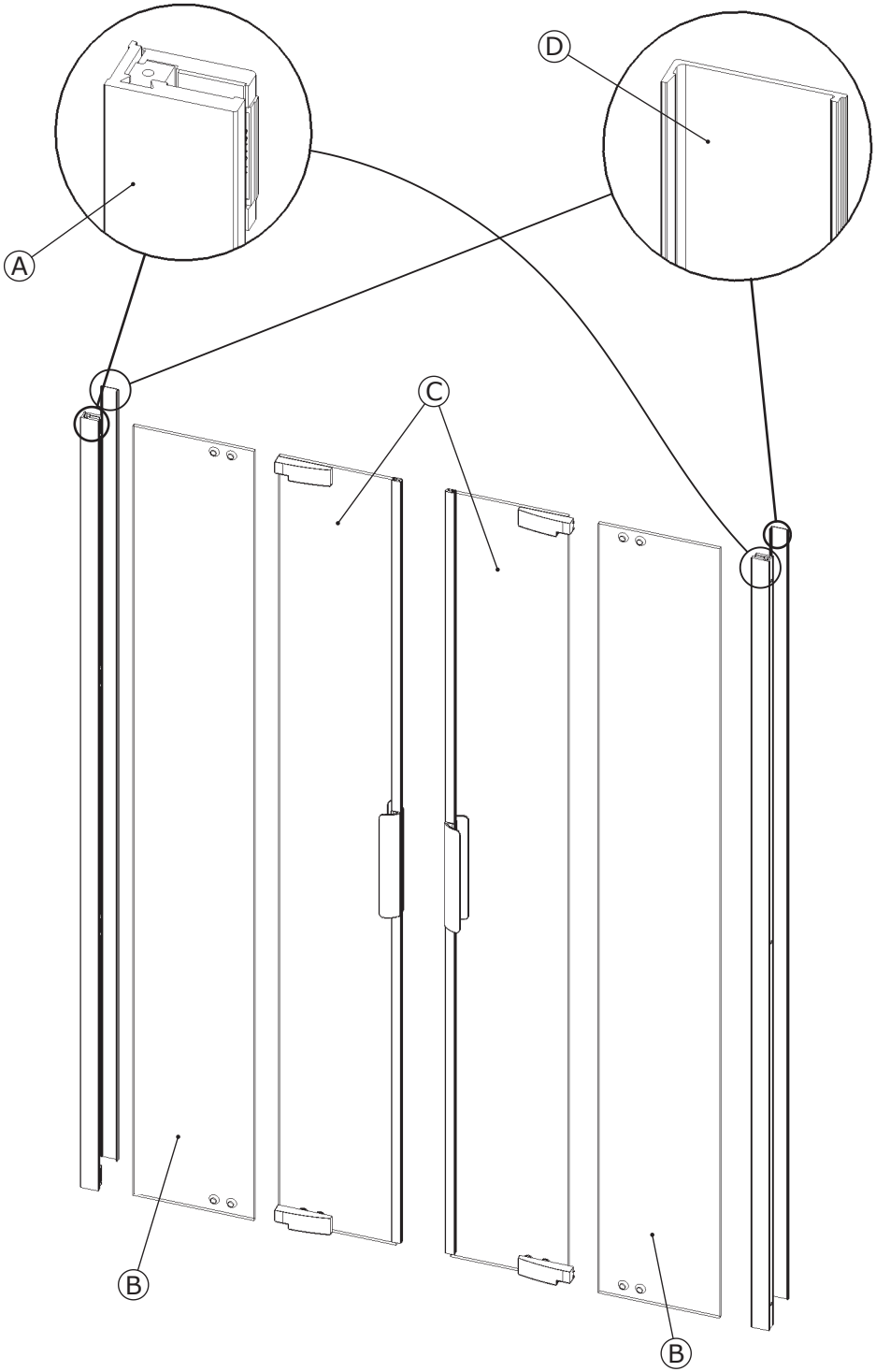
A
D
C
B
B

Ⓔ X6

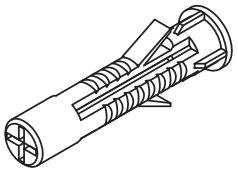

CHE02

Ⓕ X6

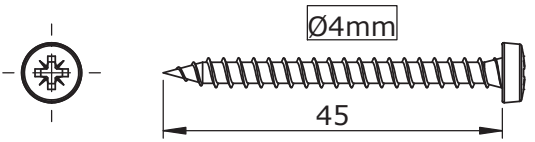

1=1

VIS210

Ⓖ X6

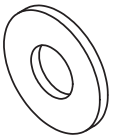

RON34

Ⓗ X1

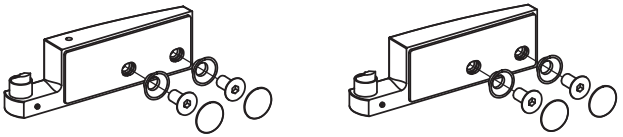

SET94G

Ⓙ X6

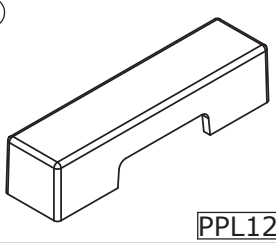

PPL1226

Ⓘ X1

SET94D

Ⓚ X2

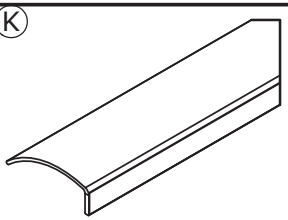

JOI282-02

Ⓛ X1

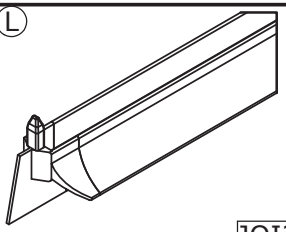

JOI285

Ⓜ X2

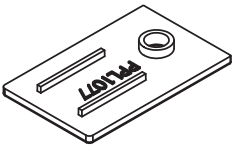

PPL1077

Ⓝ X2

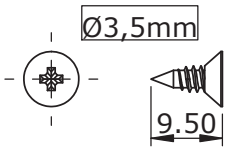

1=1

VIS22

Ⓞ X1

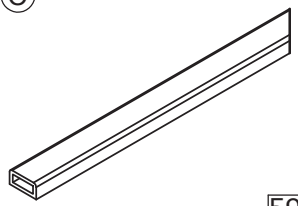

5918

Ⓟ X2

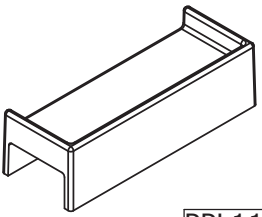

PPL1151

Ⓠ X4

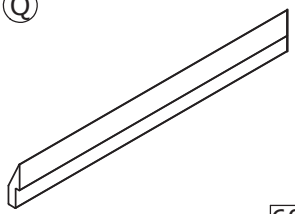

6033

Ⓡ X8

PPL1052

Les quantités données sont les quantités utiles au montage. les sachets fournis contiennent des pièces supplémentaires.
The quantities given are what are required for the installation. There may be some surplus in the package provide.

Matériel nécessaire
Tools required
Herramientas necesarias
Materiale necessario
Benodigd gereedschap
Werkzeuge Erforderlich

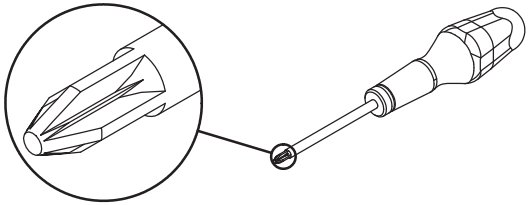

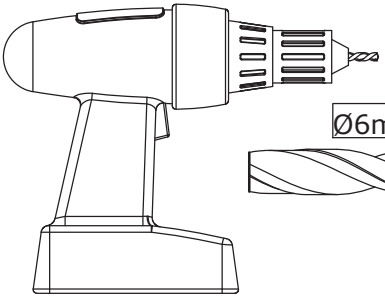

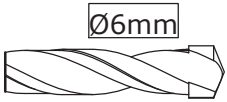

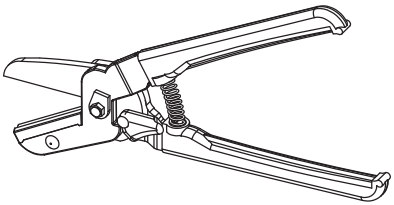

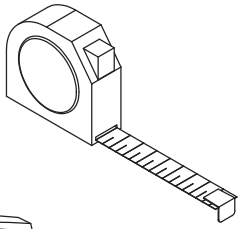

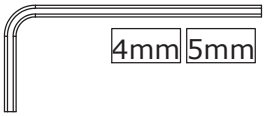

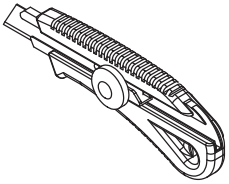

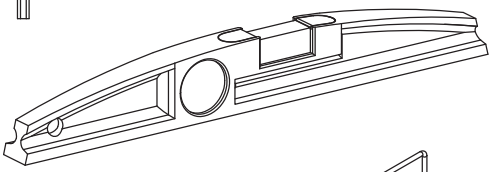

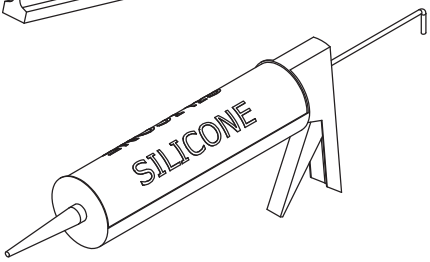

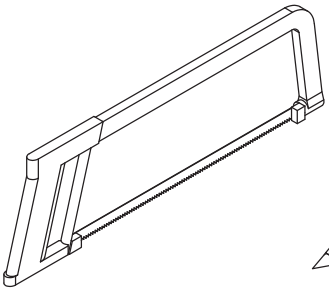

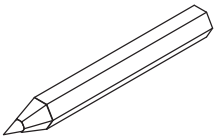

Utiliser un silicone adapté au matériau de chaque support (faïence, acrylique, etc.)
Use a silicone sealant that is intended for the surrounding materials (ceramic, acrylic, etc)
Usar una silicona adecuada para cada tipo de material (loza, acrílico, etc.)
Utilizzare un silicone adatto a qualsiasi materiale (ceramica, acrilico, ecc.)
Gebruik siliconenkit die geschikt is voor iedere ondergrond (tegelwerk, acryl, etc.)
Für das jeweilige Trägermaterial (Stein, Acryl usw.) geeignetes Silikon verwenden.

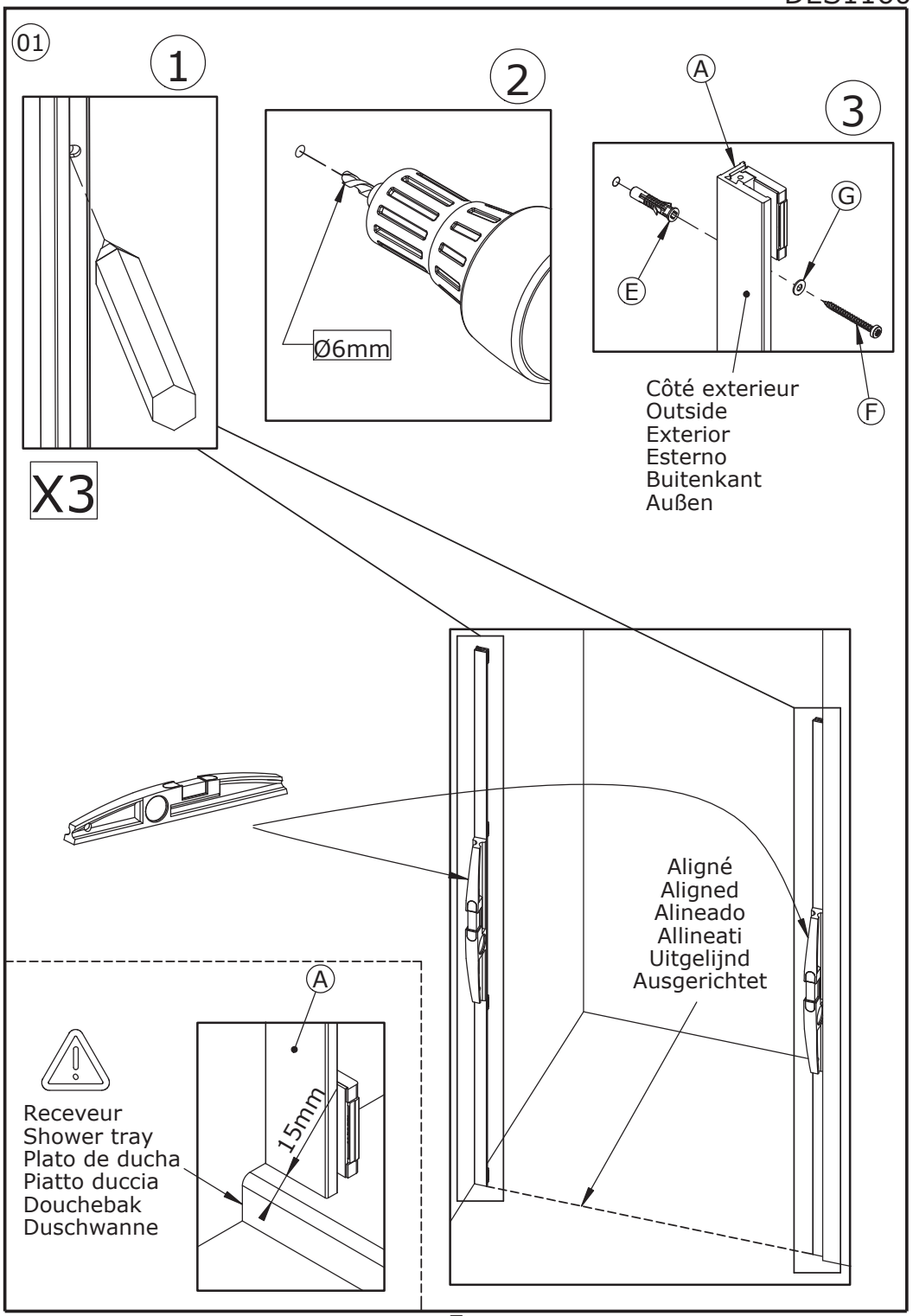
01
1
2
3
A
G
E
F
Ø6mm
Côté exterieur
Outside
Exterior
Esterno
Buitenkant
Außen
X3
Aligné
Aligned
Alineado
Allineati
Uitgelijnd
Ausgerichtet
A
15mm
Receveur
Shower tray
Plato de ducha
Piatto duccia
Douchebak
Duschwanne

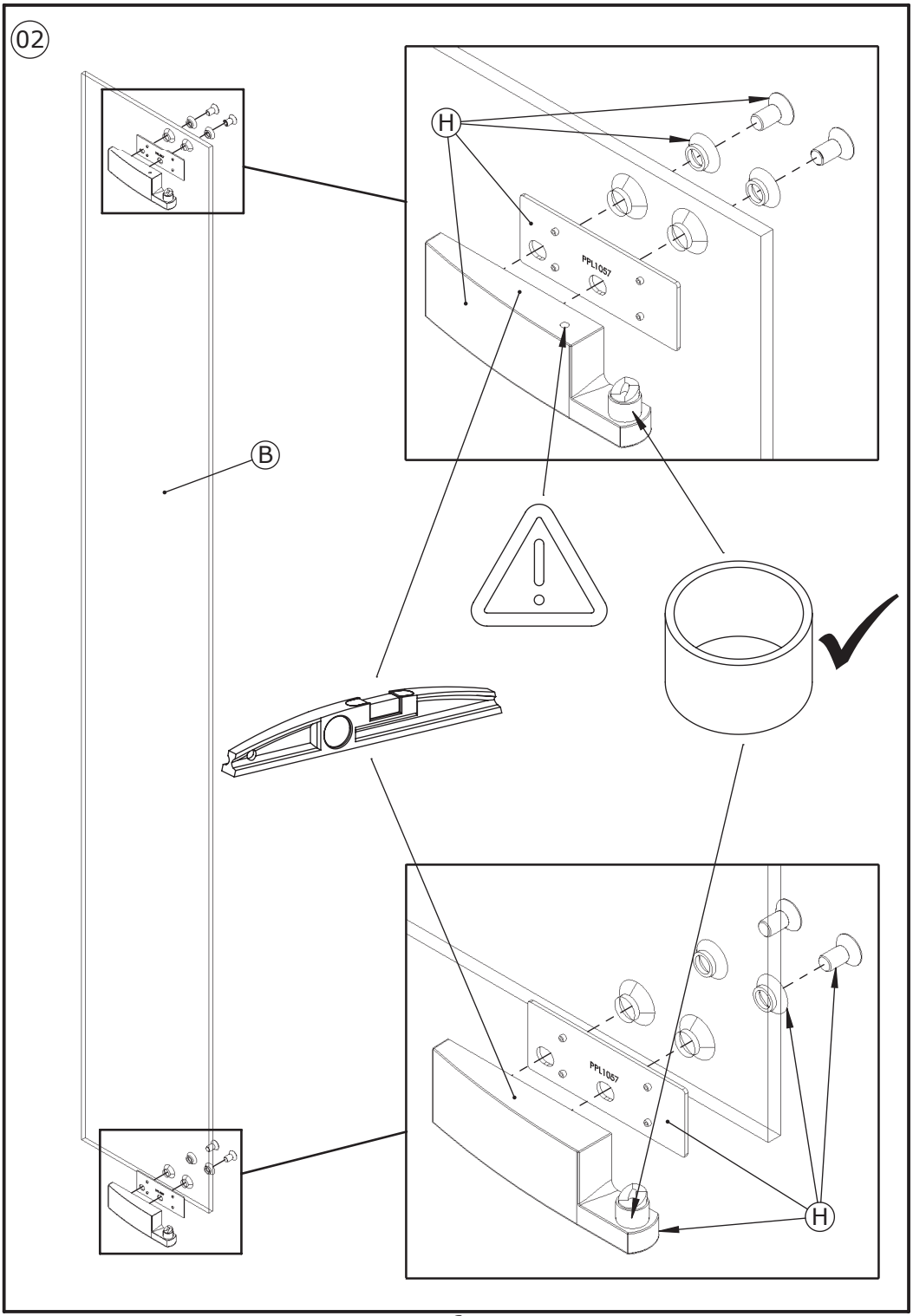
02
H
PPL1057
B
PPL1057
H

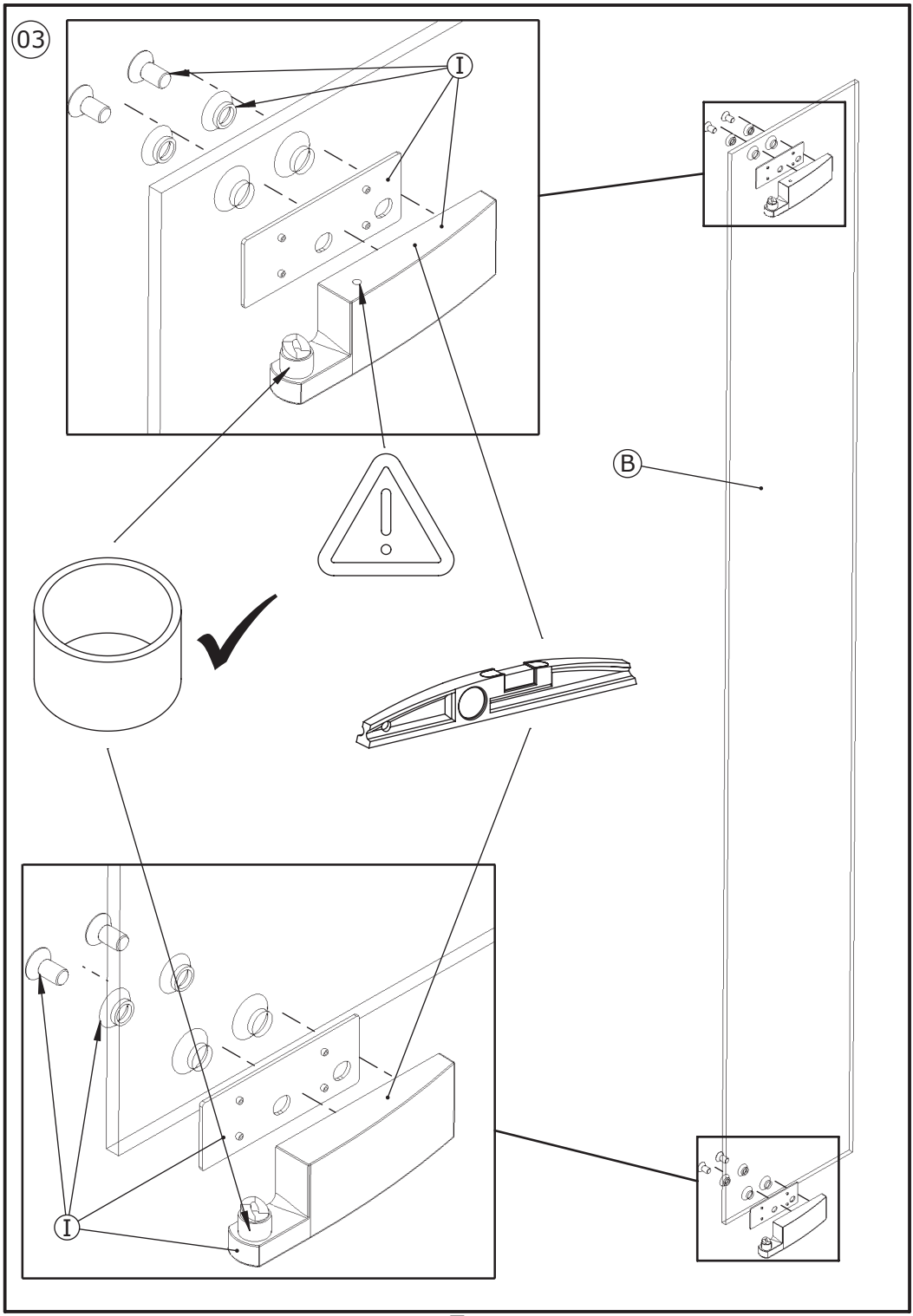
03
I
B
I

04

1

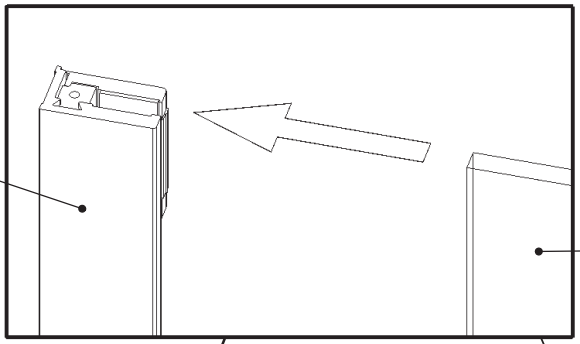

2

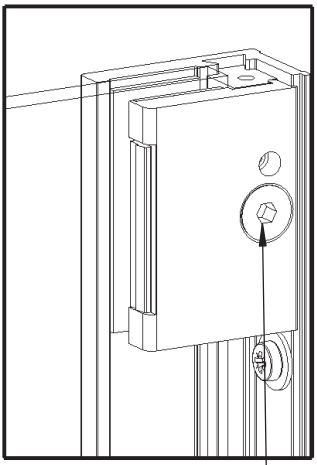

X8

SERRER
TIGHTEN
APRIETE
SERRARE
AANDRAAIEN
SPANNEN

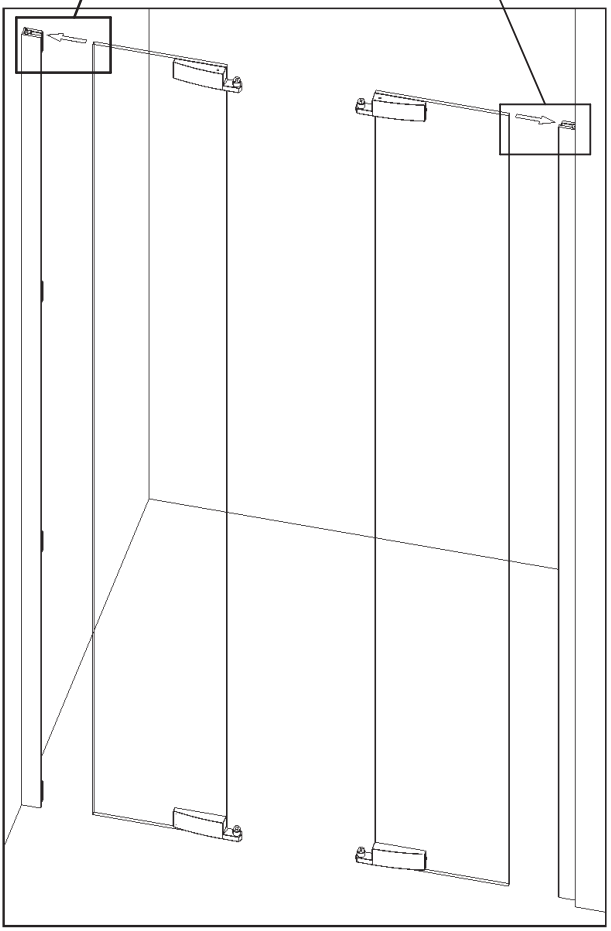

05

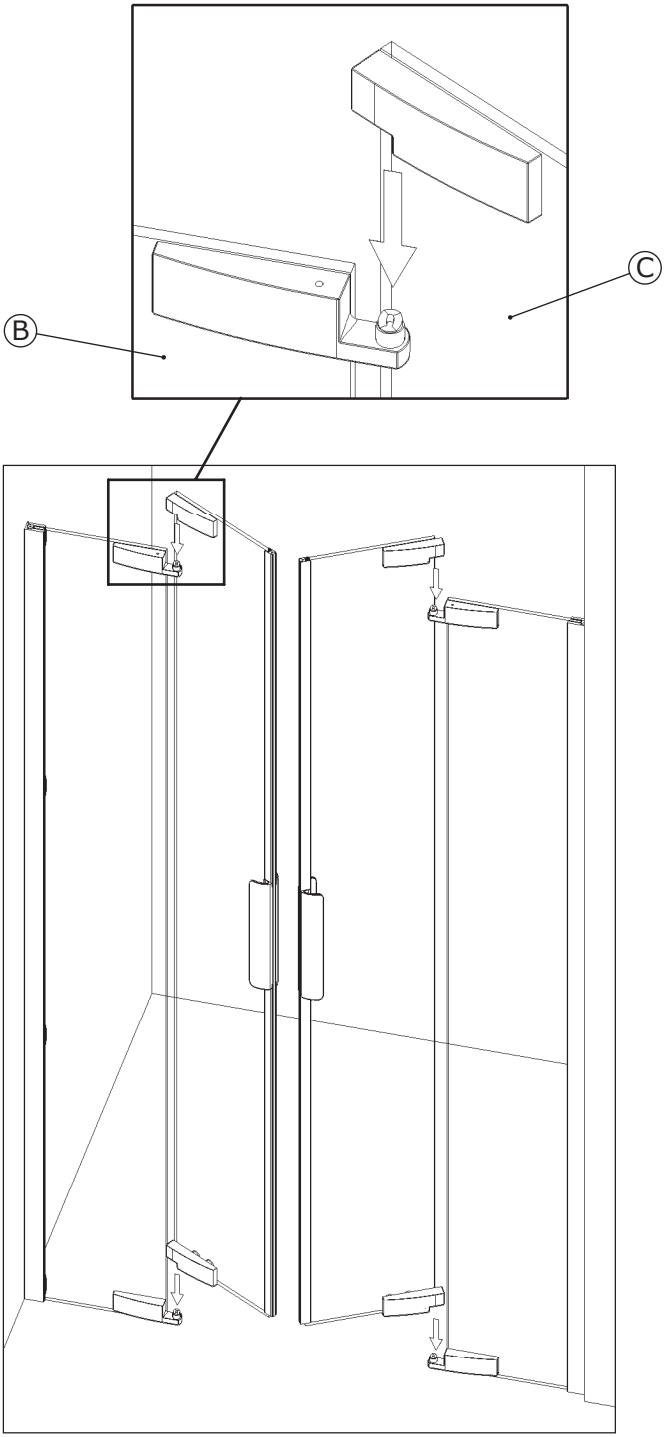

06 Si nécessaire, desserrer, régler l'aplomb et l'aimantation, puis resserrer (Couple de serrage : 9N.m).
If necessary, loosen the screws, check the level, line up the magnetic strips and re-tighten (Tightening torque : 9N.m).
Se necessario svitare, regolare a piombo e poi serrare (Coppia di serraggio : 9N.m).
Si fuese necesario, aflojar, nivelar la puerta y el imán y luego volver a apretar (Par de apriete : 9N.m).
Indien nodig, losschroeven, magneetstrips afstellen en opnieuw vastschroeven (Aandraaimoment : 9N.m).
Sofern erforderlich, Schrauben lösen, Senkrechte und Magnetisierung einstellen, wieder festschrauben (Anzugsdrehmoment : 9N.m).

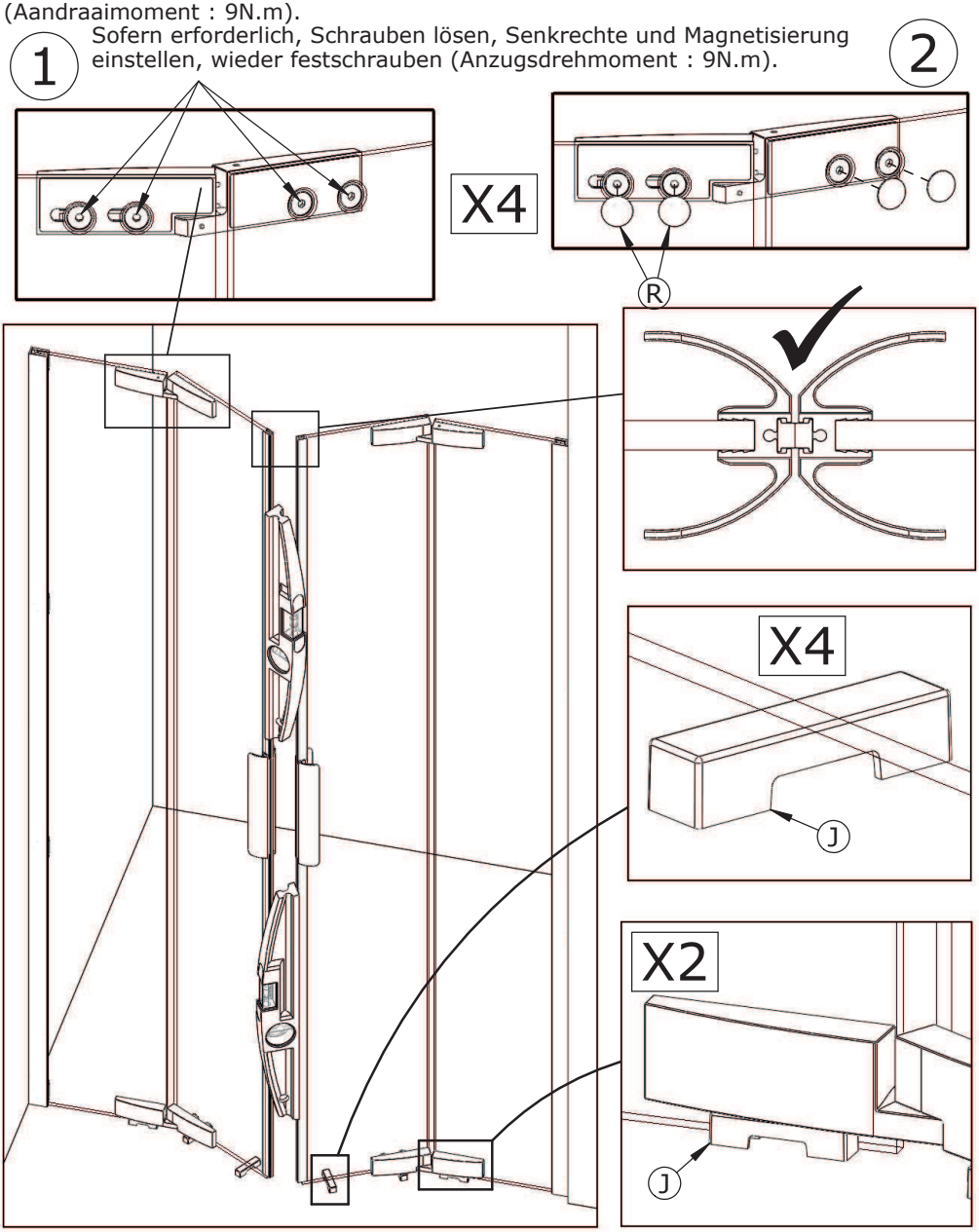

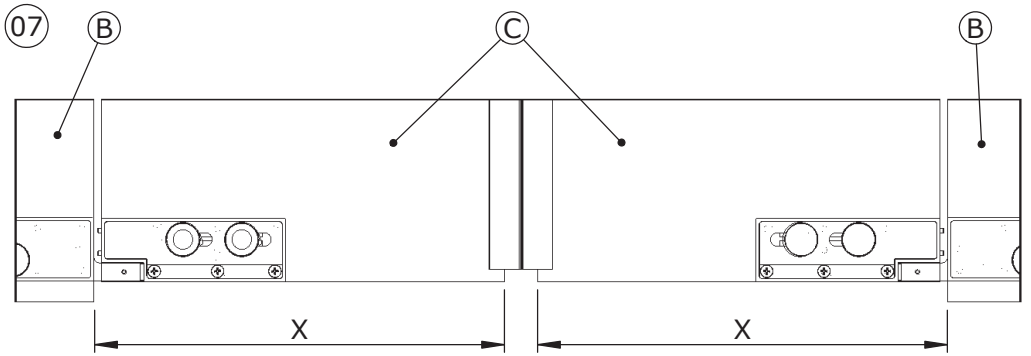

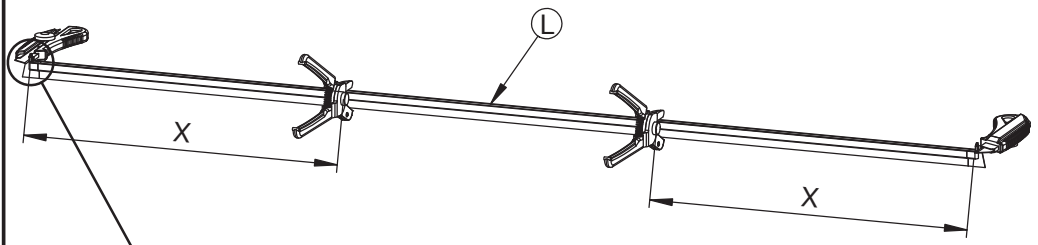

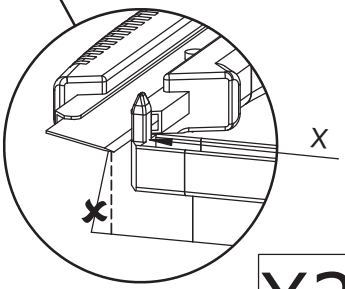

X2

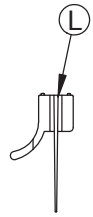

Intérieur
Inside
Interior
Interno
Binnenkant
Innen

Extérieur
Outside
Exterior
Esterno
Buitenkant
Außen

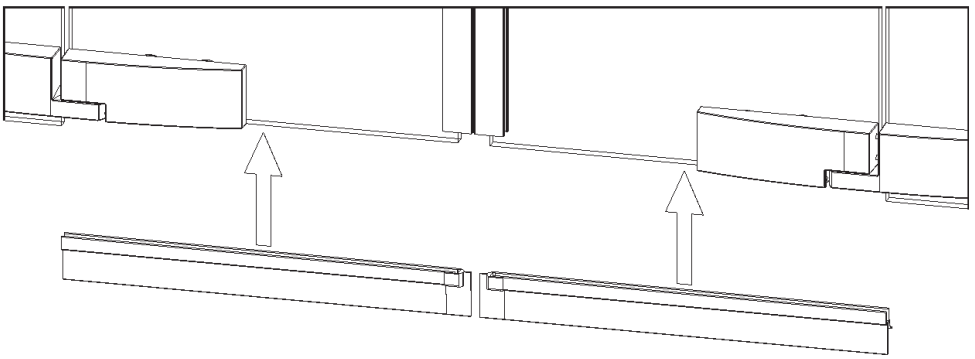

08

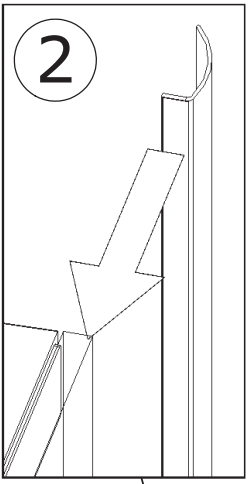

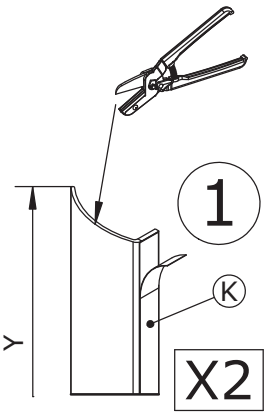

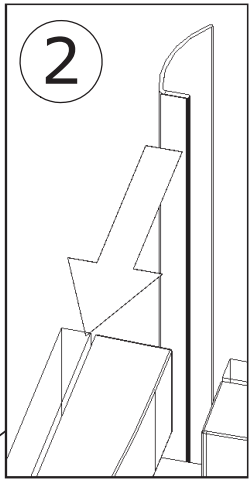

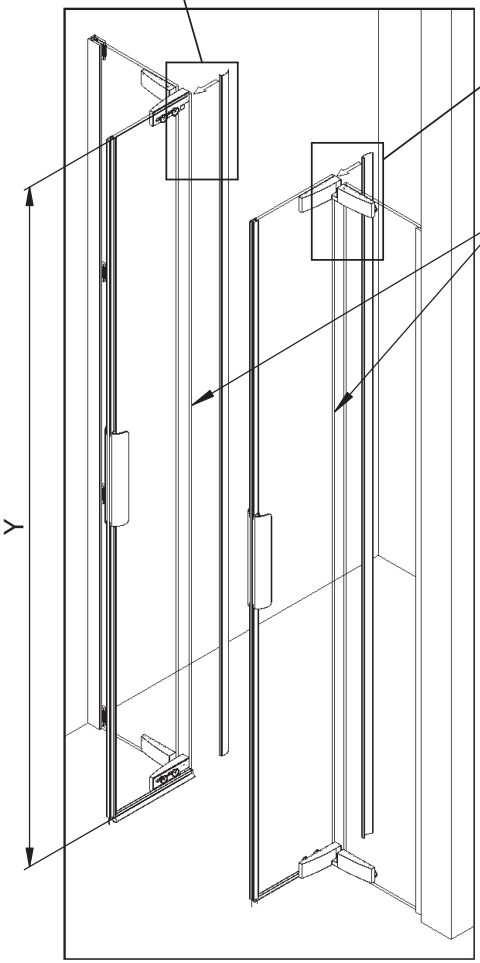

-Avant de coller le joint (K), la surface doit être nettoyée, dégraissée et sans poussière, avec un nettoyant à base d'alcool.
-Before to put the seal (K), the surface must be cleaned, degreased and without dust with alcohol based cleaner.
-Antes de poner la junta (K), la superficie debe limpiarse, desengrasa y sin polvo, con un limpiador a base de alcohol.
-Prima di incollare la guarnizioni (K), la superficie deve essere pulita, sgrassata e senza polvere, con un detergente a base di alcool.
-Vóór het lijmen van de afdichting (K), moet het oppervlak worden gereinigd, ontvet en stofvrij, met een basis van alcohol reinigingsmiddel.
-Bevor das Fugen zu kleben (K), soll die Oberfläche zu reinigen, entfetten und staubfrei, mit einem alkoholhaltigen Reinigungsmittel.

09

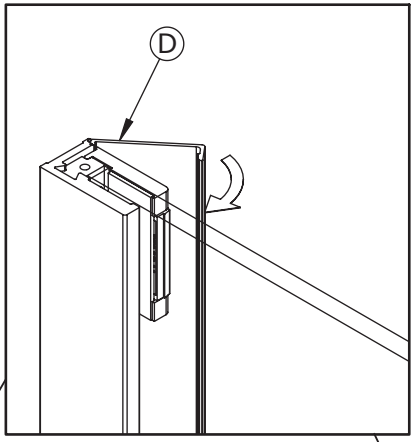

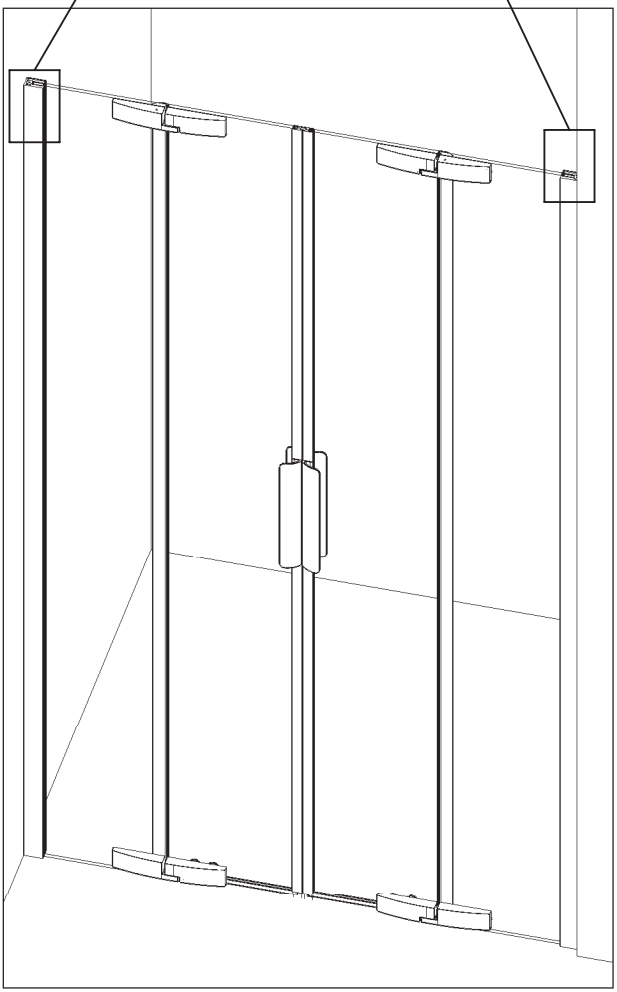

10

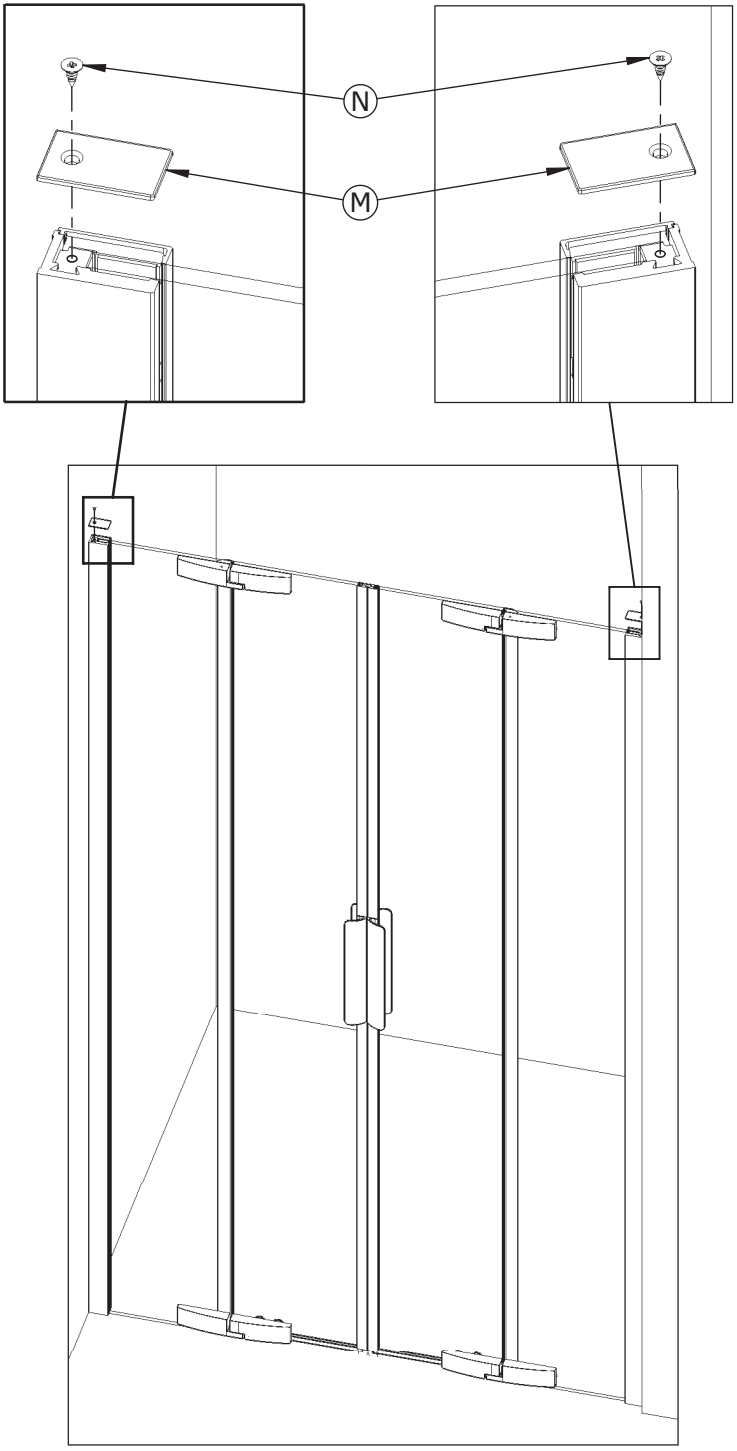

11

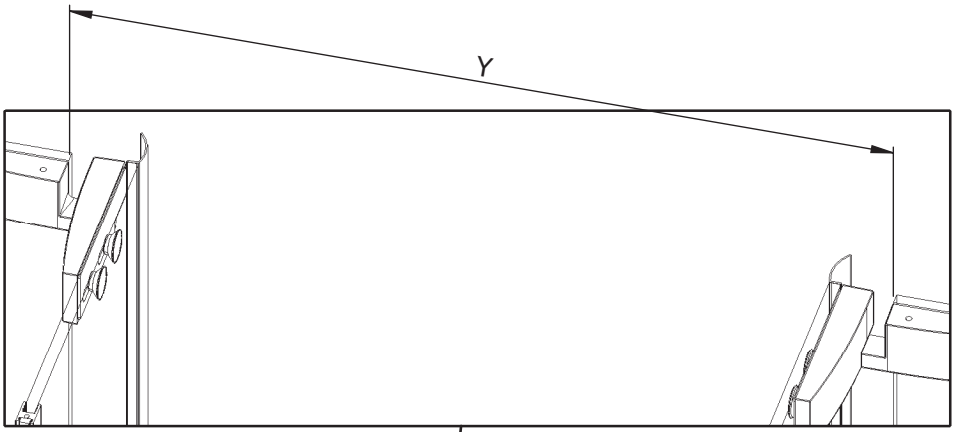

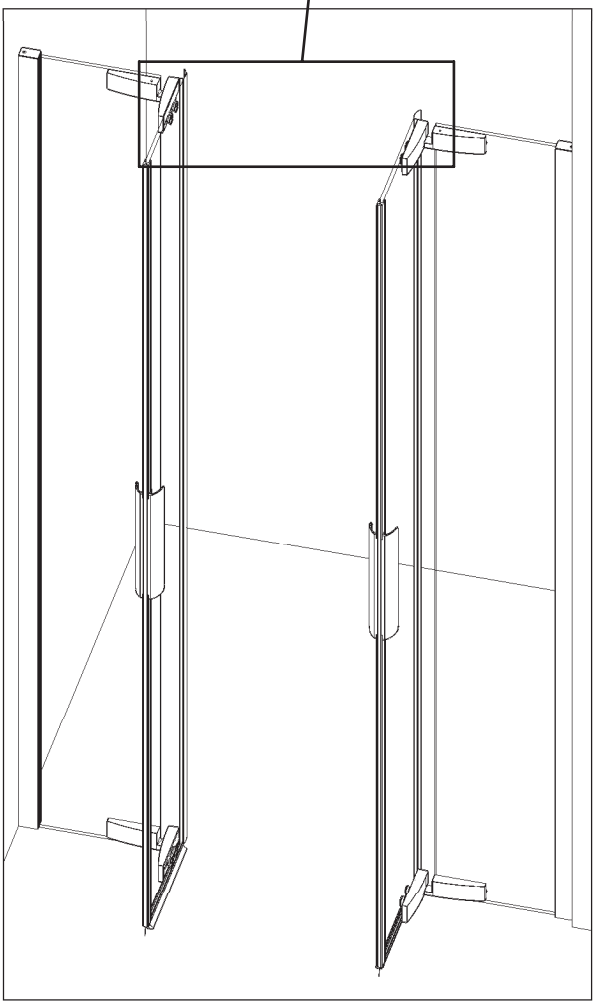

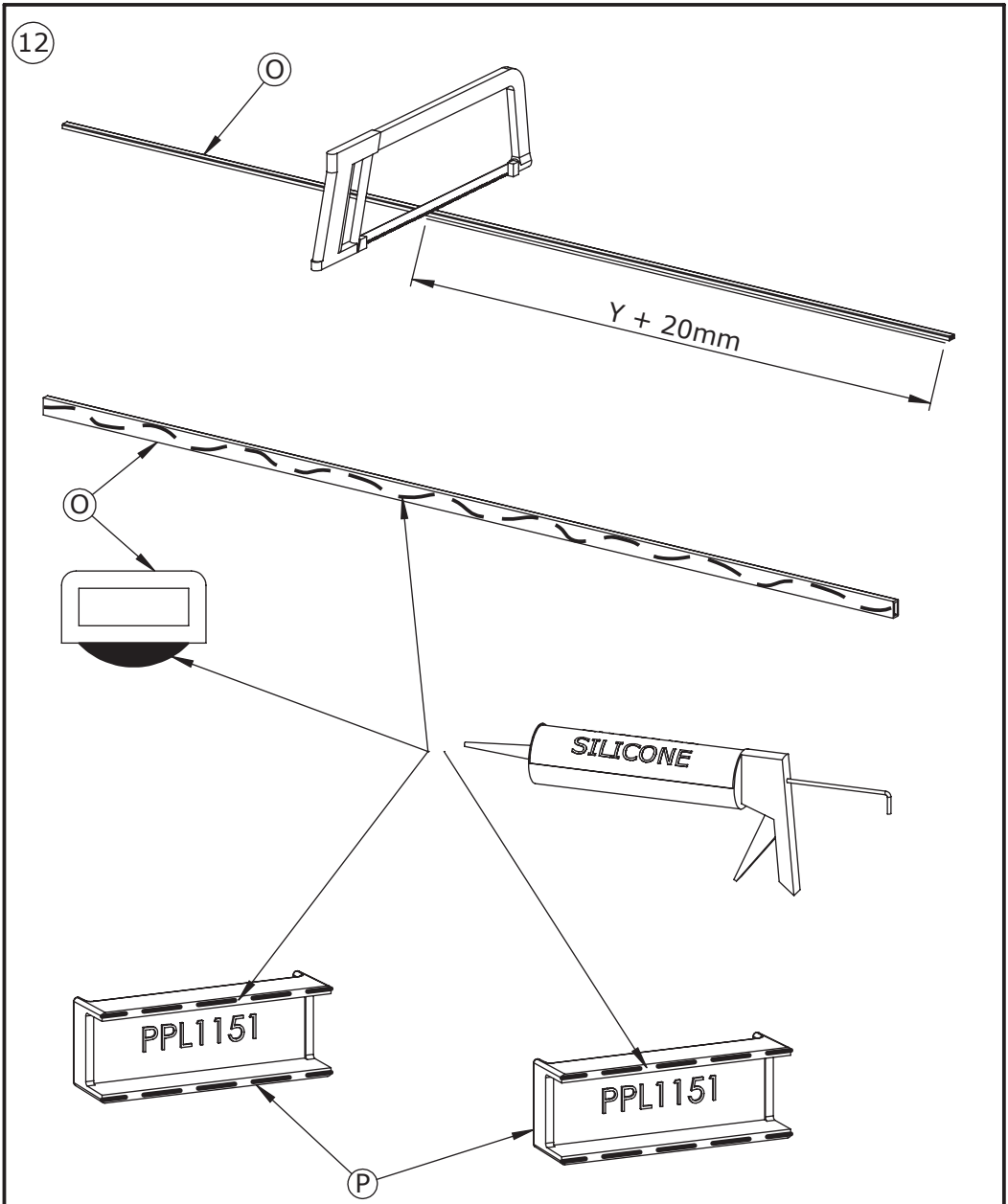
12
O
Y + 20mm
O
SILICONE
PPL1151
PPL1151
P

13

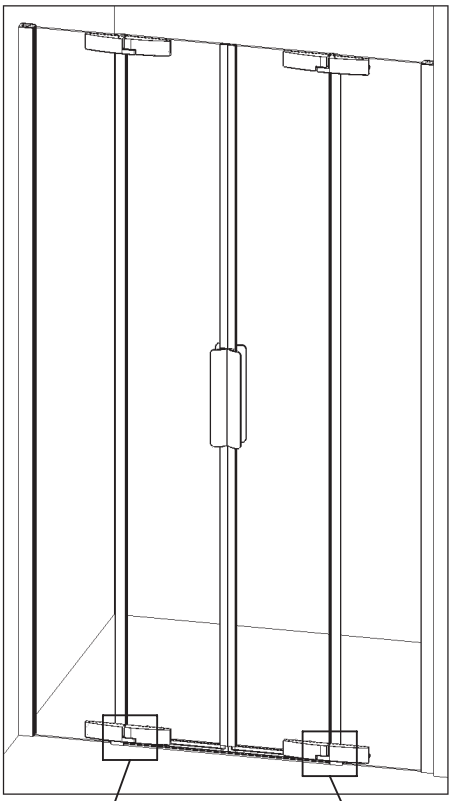

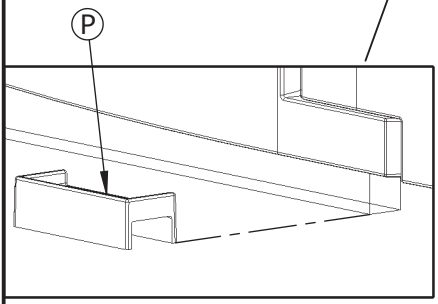

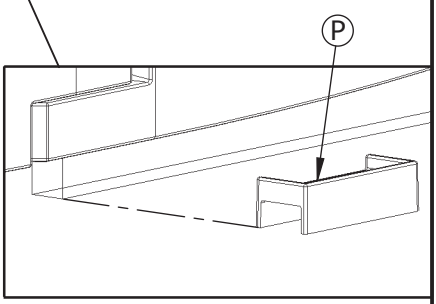

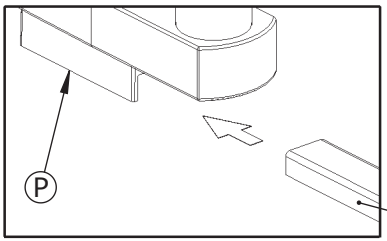

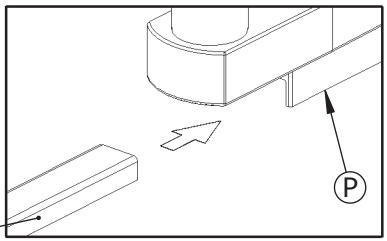

O

14

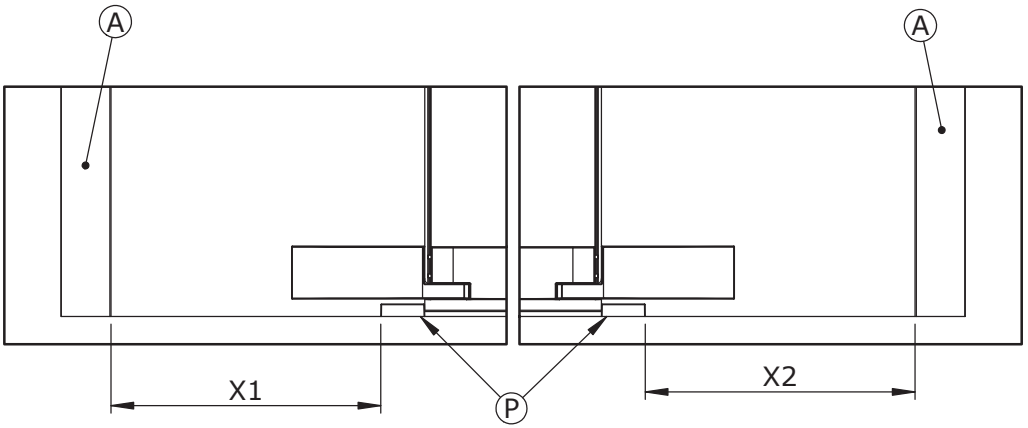

INTERIEUR DOUCHE
INSIDE SHOWER
INTERIOR DUCHA
DOCCIA INTERNI
BINNEN DOUCHE
INNENANSICHT DER KABINE

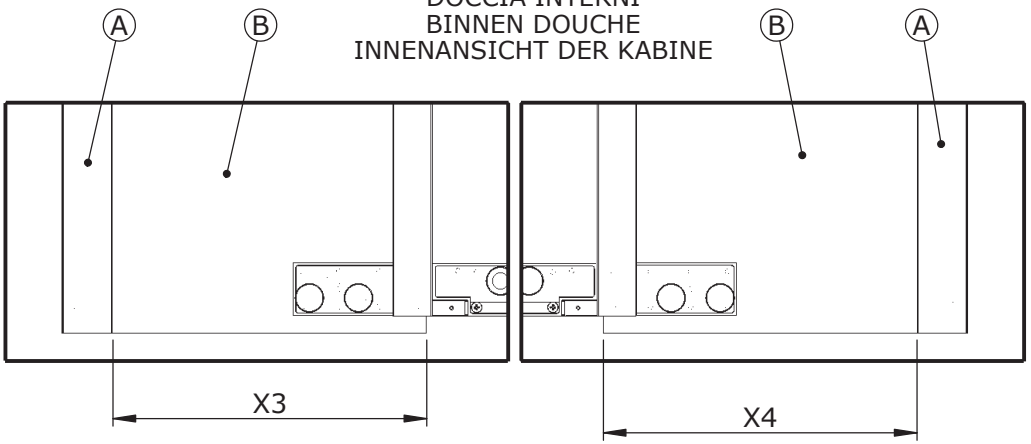

15

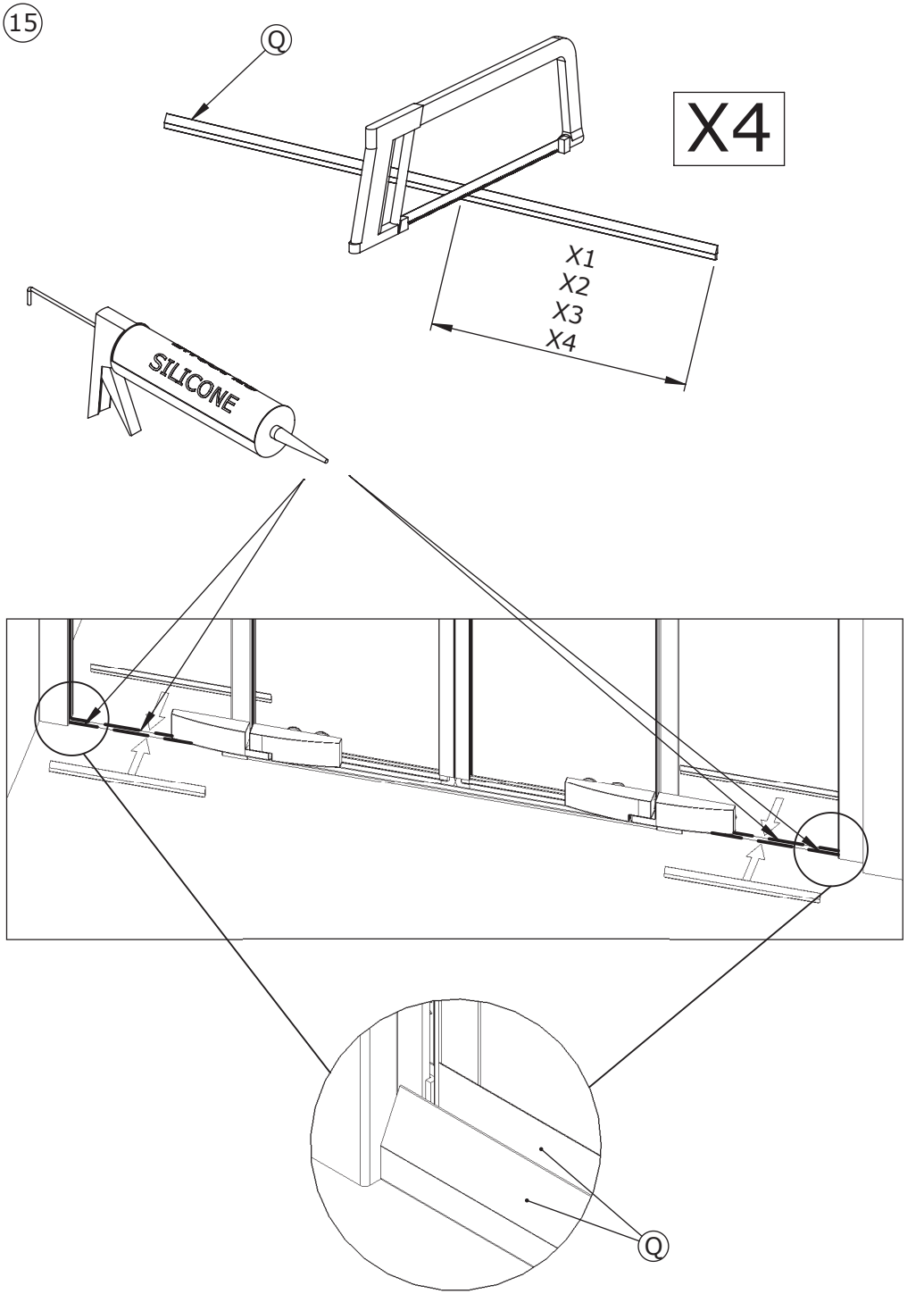

16

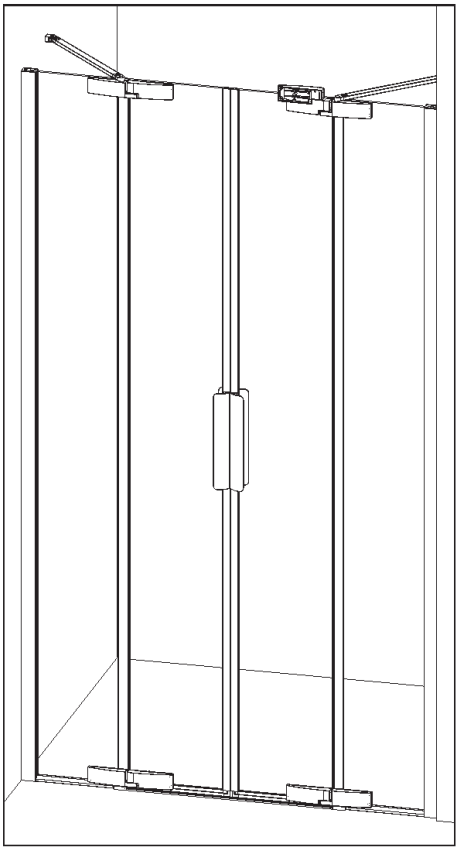

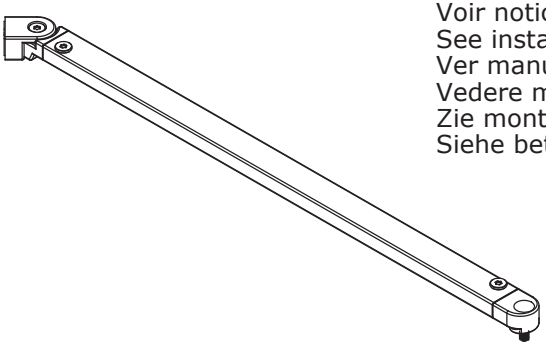

Voir notice concernée
See installation instructions required
Ver manual adecuado
Vedere manuale appropriato
Zie montage-instructies
Siehe betreffende Anleitung

17

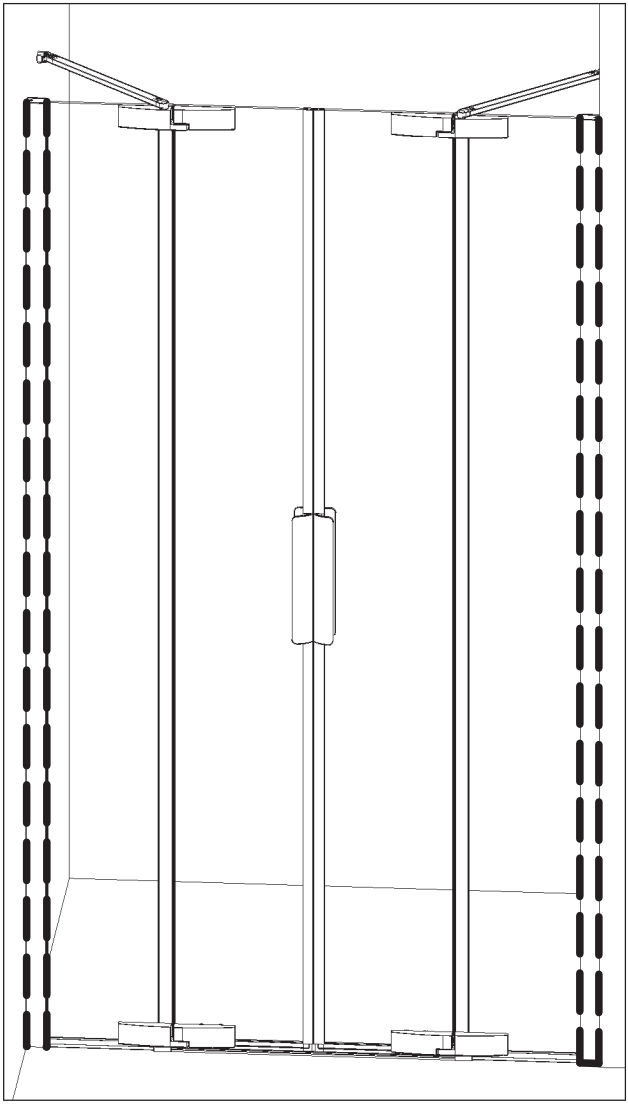

24H

CE

AQUAPRODUCTION, Site industriel, F - 44680 Chéméré

16

EN 14428

Paroi de douche, fabriquée en verre de silicate sodo-calcique de sécurité trempé thermiquement

Aptitude au nettoyage :	réussite
Résistance à l'impact/propriétés de fragmentation :	réussite
Durée :	réussite

SAV
SERVICE HELPLINES
ASSISTENZA POST-VENDITA
SERVICIO POSTVENTA

FRANCE 02 40 21 29 45	SCHWEIZ (01) 748 17 44
UK 020 8842 0033	ESPANA 93 544 60 76
IRELAND 04697 33102	NEDERLAND 0475 487 100
DEUTSCHLAND +49 (0) 6074 / 30928 0	BELGIE +31 475 487 100
ITALIA (0382) 6181	BELGIQUE +31 475 487 100
OSTEREICH +43 1 710 60 70	РОССИЯ 963 19 40, 773 67 22