NOTICE DE MONTAGE

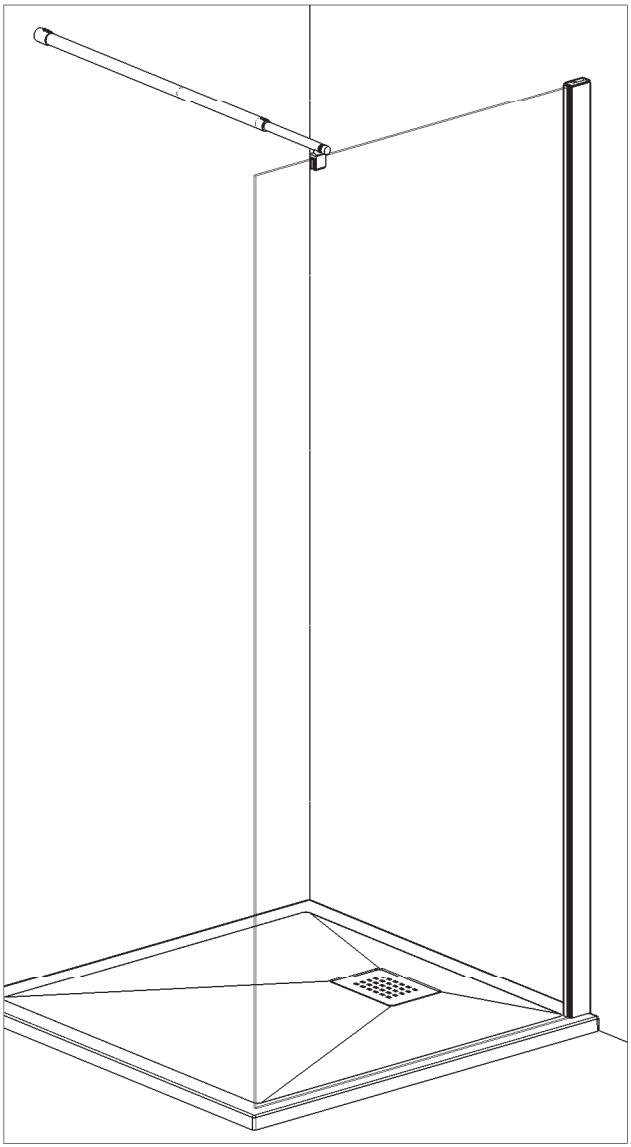

Kinedo FRANCE

WWW.KINEDO.COM

DES1089B

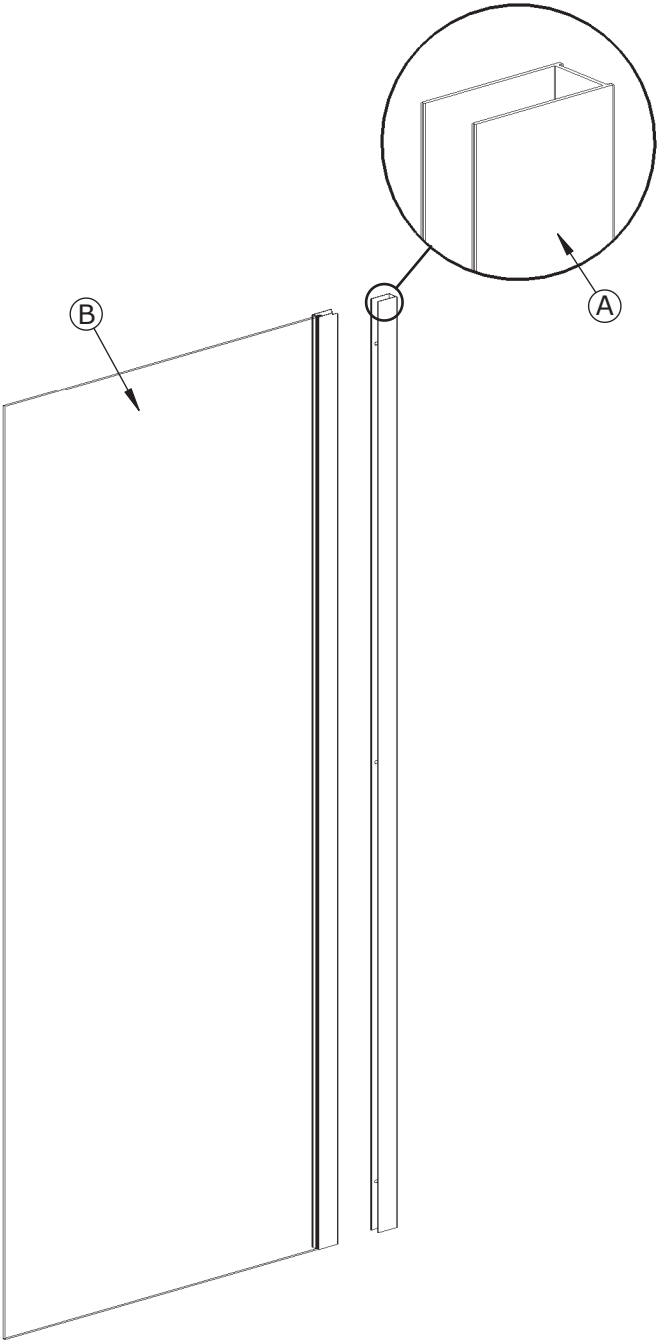
A
B

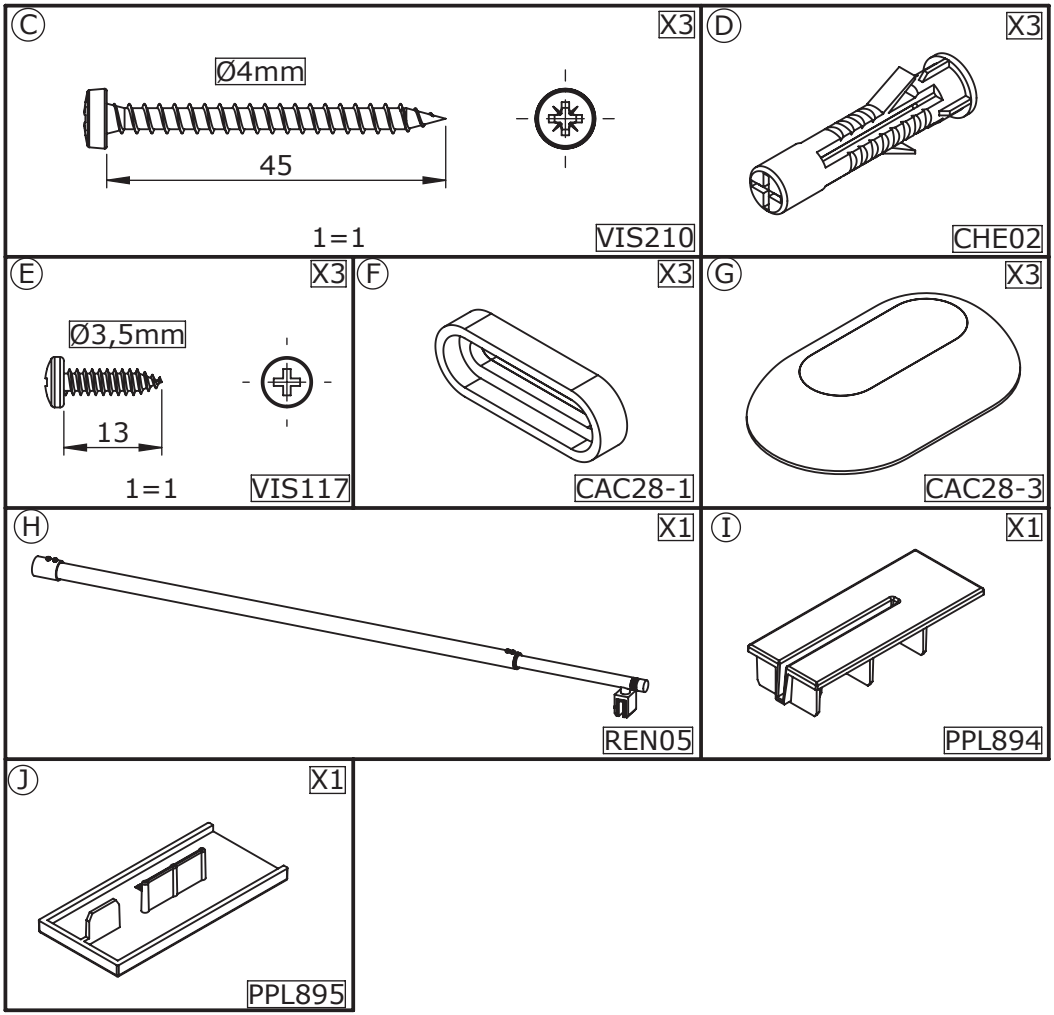

Les quantités données sont les quantités utiles au montage. les sachets fournis contiennent des pièces supplémentaires.

MATERIEL NECESSAIRE

Utiliser un silicone
adapté au matériau
de chaque support

SILICONE

6mm

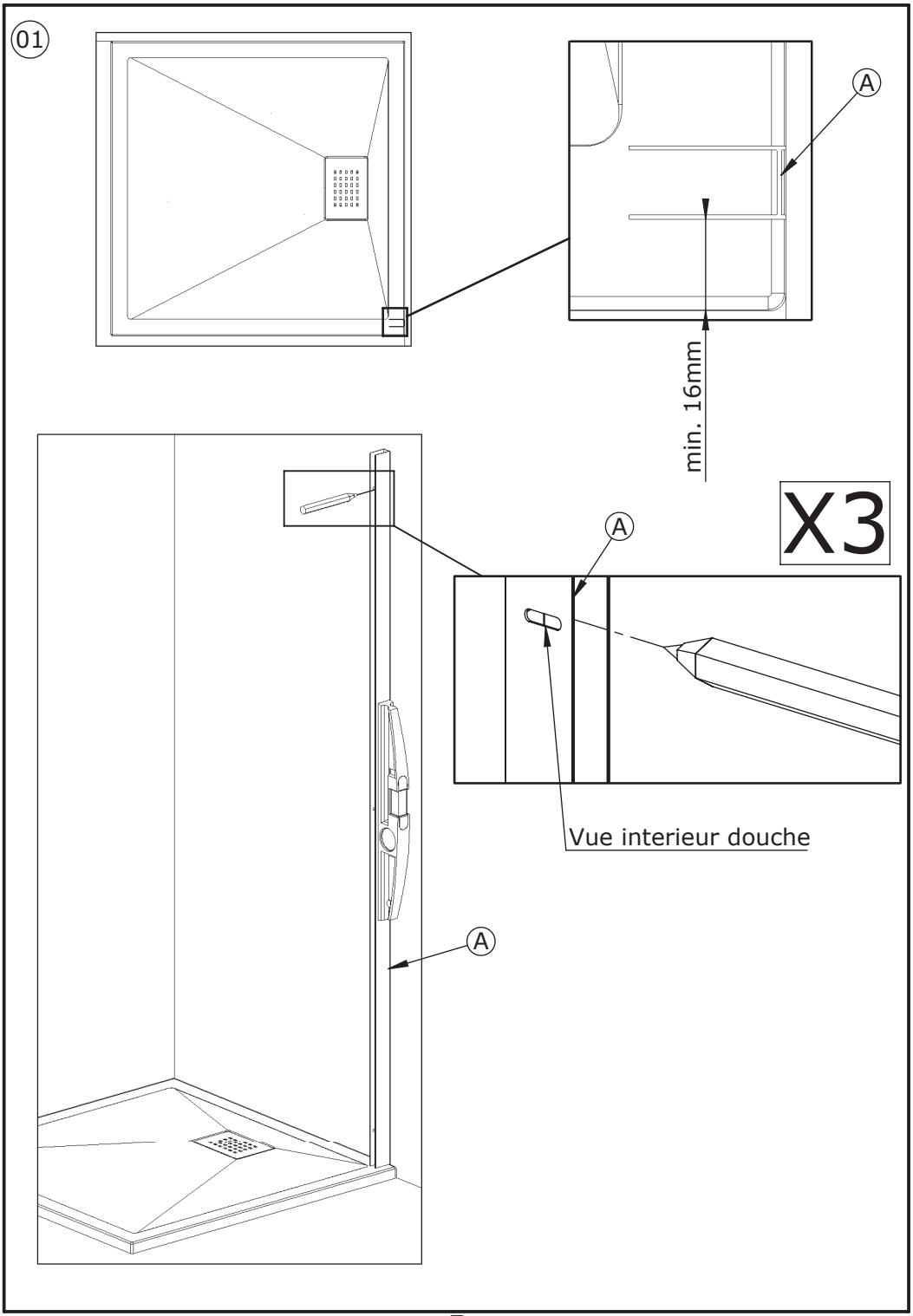
01
A
min. 16mm
X3
A
Vue interieur douche
A

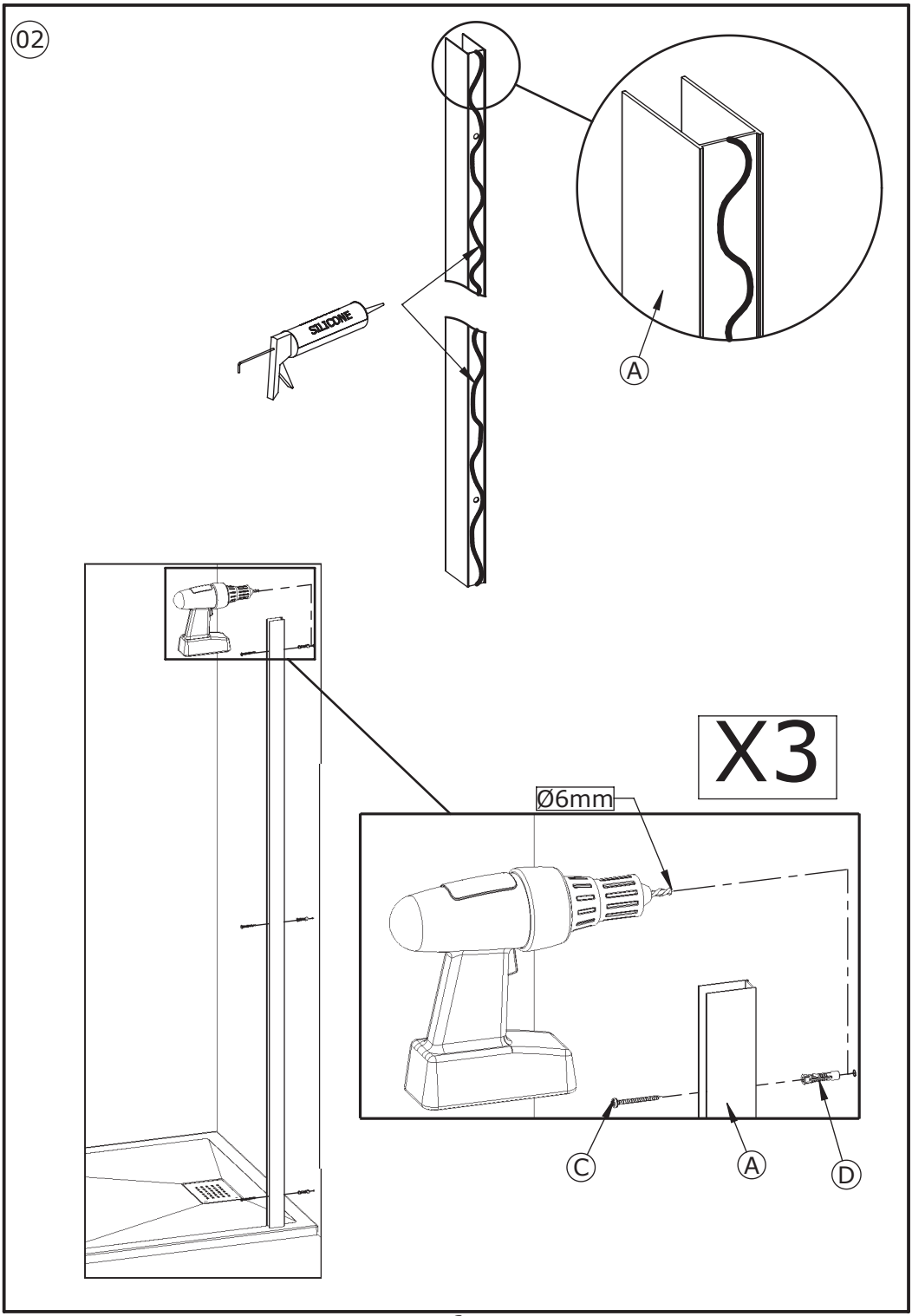
02
SILICONE
A
X3
Ø6mm
C
A
D

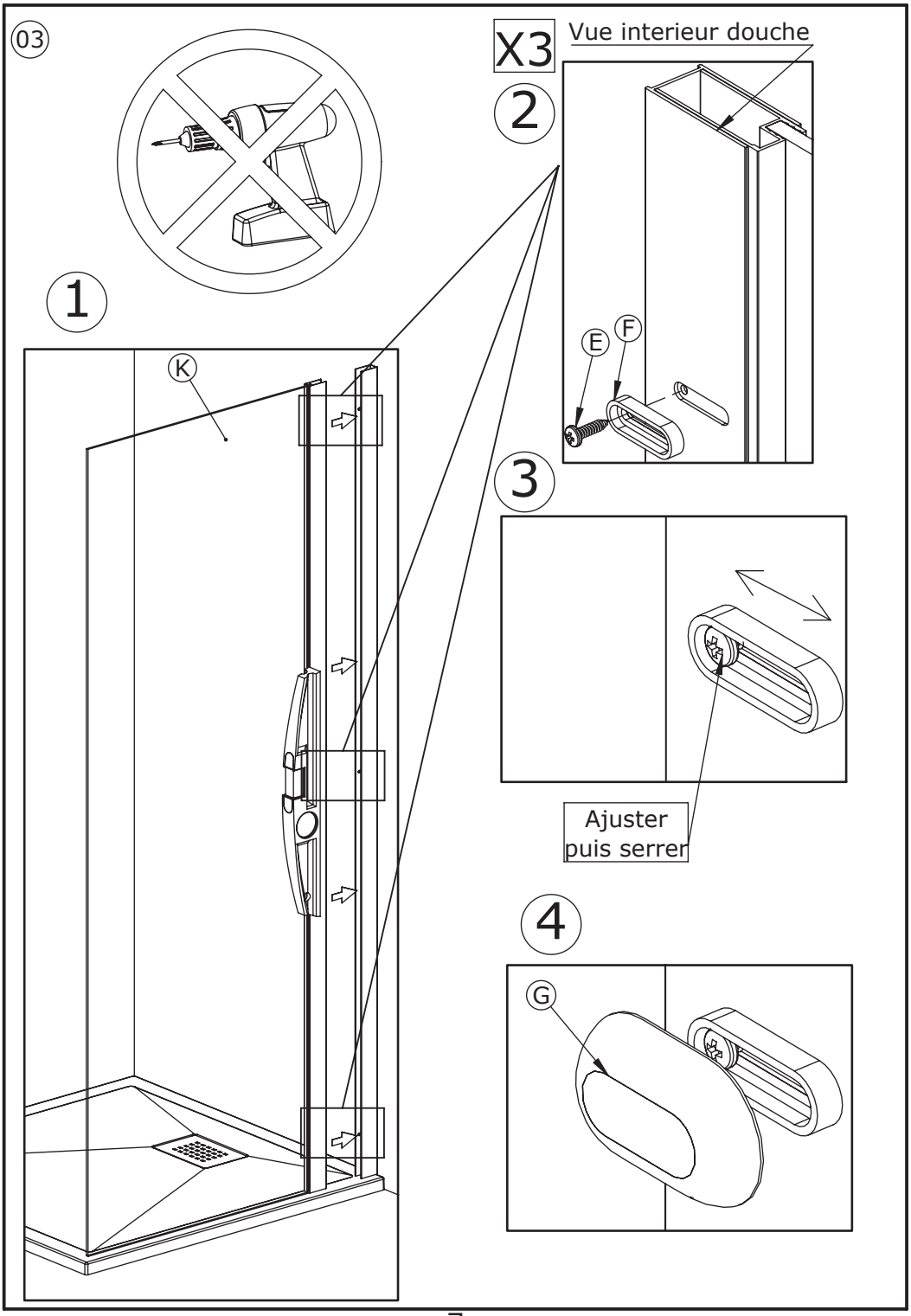
03
X3
Vue interieur douche
2
1
K
E
F
3
Ajuster
puis serrer
4
G

04

MONTER LA BARRE DE RENFORT
EN SUIVANT LA NOTICE CONCERNEE

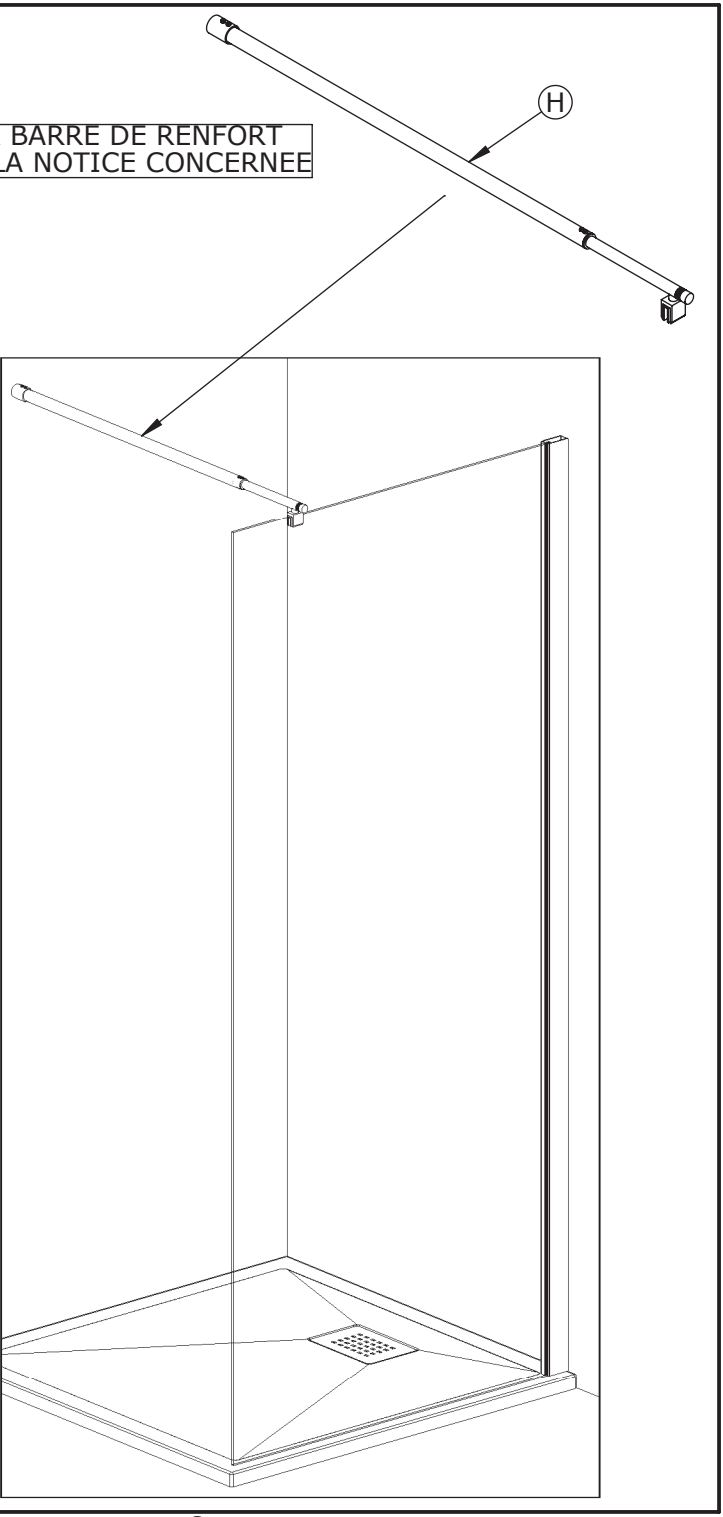

05

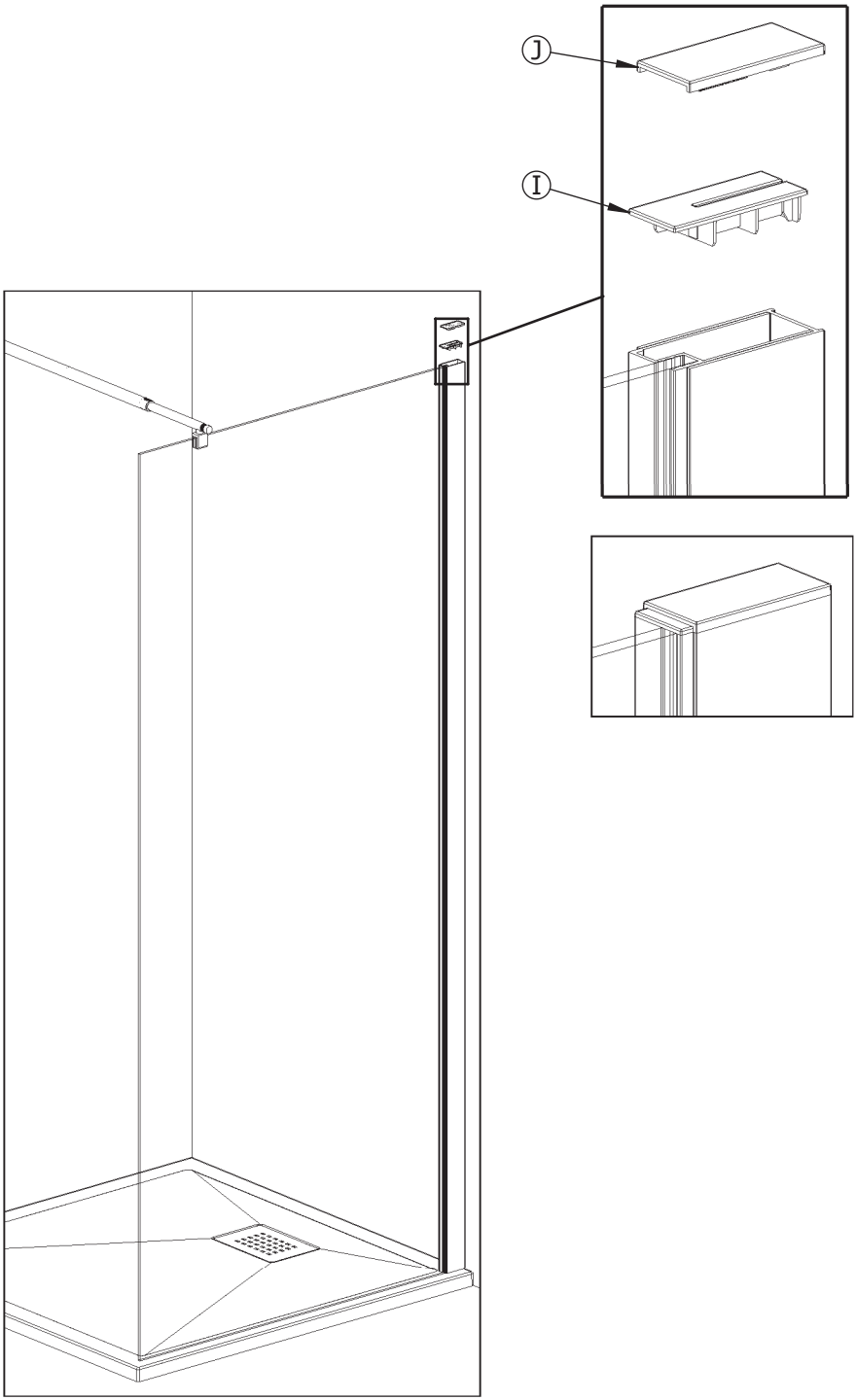

06

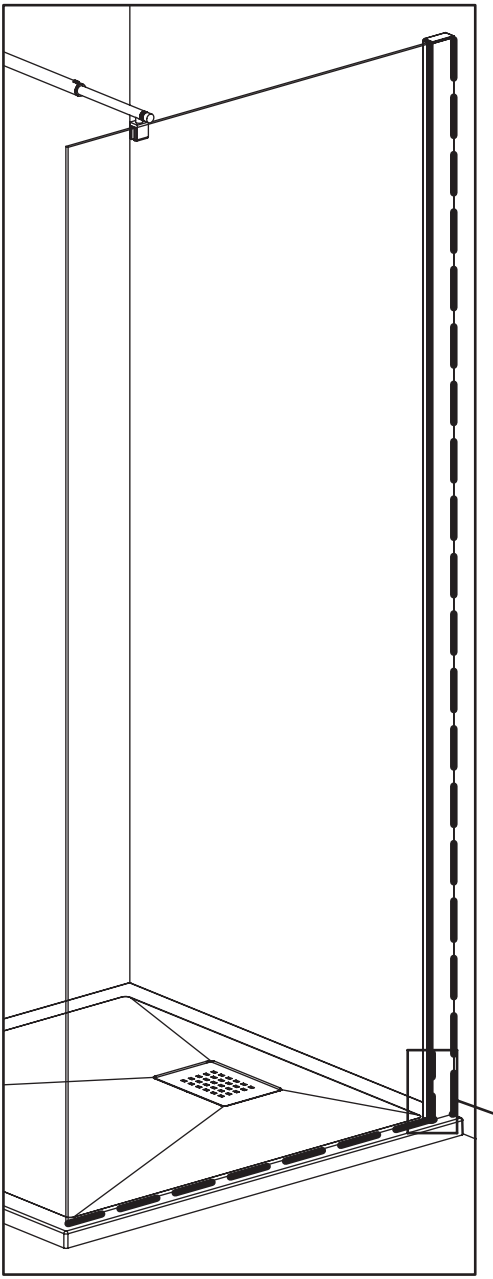

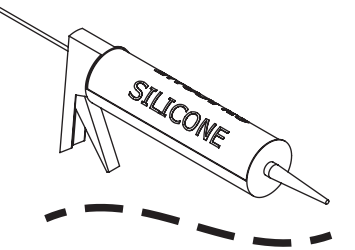

48H

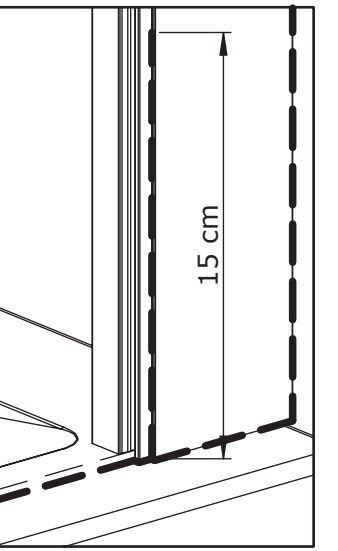

AQUAPRODUCTION, Site industriel, F - 44680 Chéméré

15

EN 14428

Paroi de douche, fabriquée en verre de silicate
sodo-calcique de sécurité trempé thermiquement

Aptitude au nettoyage :	réussite
Résistance à l'impact/propriétés de fragmentation :	réussite
Durée :	réussite

SAV
SERVICE HELPLINES
ASSISTENZA POST-VENDITA
SERVICIO POSTVENTA

FRANCE 02 40 21 29 45	SCHWEIZ (01) 748 17 44
UK 020 8842 0033	ESPANA 93 544 60 76
IRELAND 04697 33102	NEDERLAND 0475 487 100
DEUTSCHLAND 0800 82 27 82 0	BELGIË +31 475 487 100
ITALIA (0382) 6181	BELGIQUE +31 475 487 100
ÖSTEREICH (0222) 21 402 16 0	РОССИЯ 963 19 40, 773 67 22

Retrouvez nos pièces détachées
en vente sur notre site
www.KINEDO.com/page/sav