F NOTICE DE MONTAGE
GB INSTALLATION INSTRUCTIONS
I ISTRUZIONI DI MONTAGGIO
NL INSTALLATIE VOORSCHRIFTEN
D INSTALLATIONSANLEITUNG

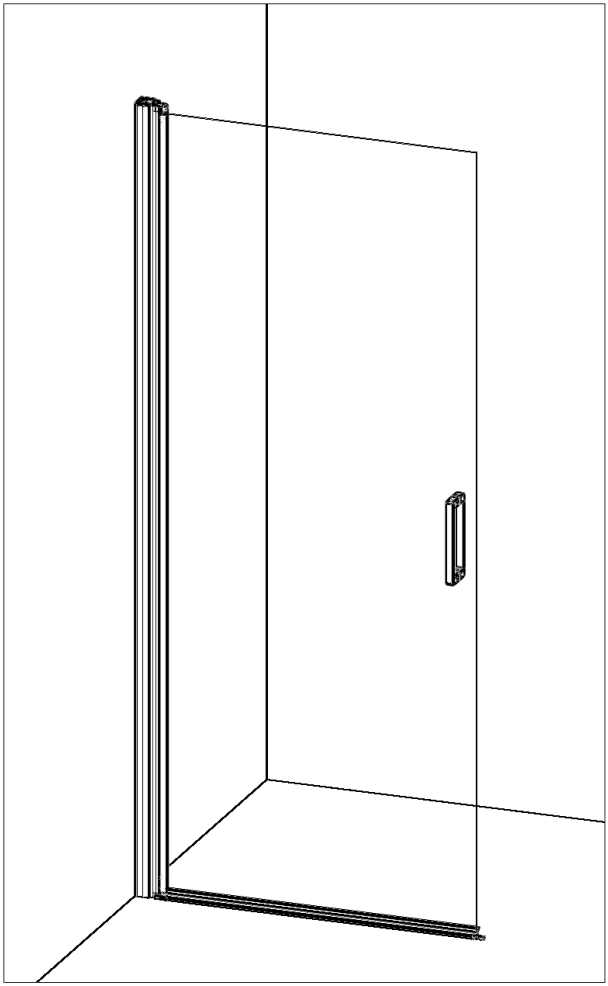

F Attention aux étapes :
GB Check installation steps :
I Attenzione ai passi : P. 6 - 9 - 22
NL Aandacht voor de stappen :
D Achtung vor den Schritten :

DES1397A

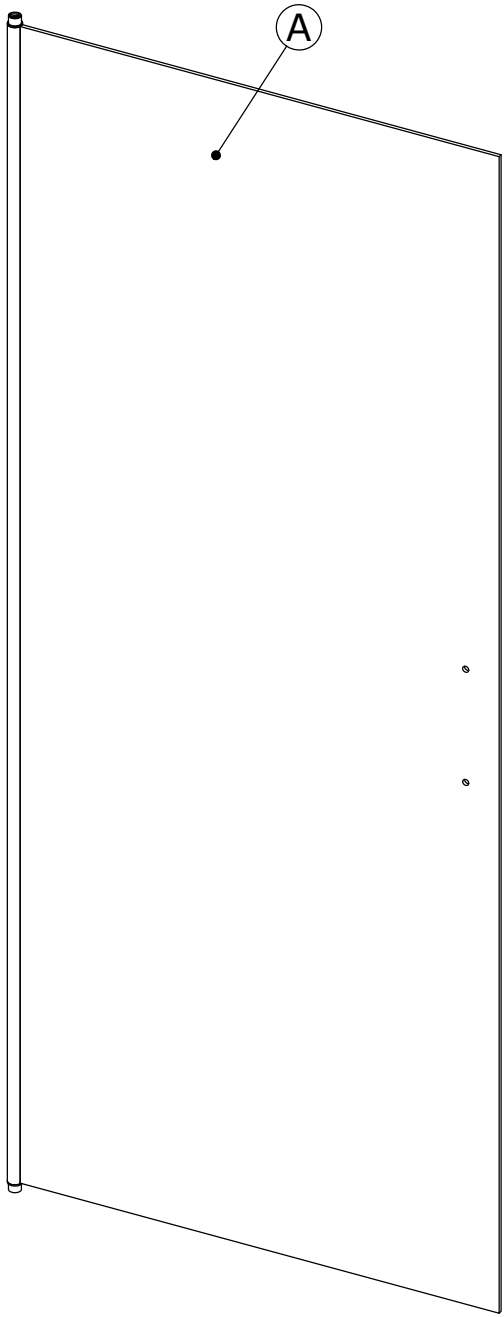
A

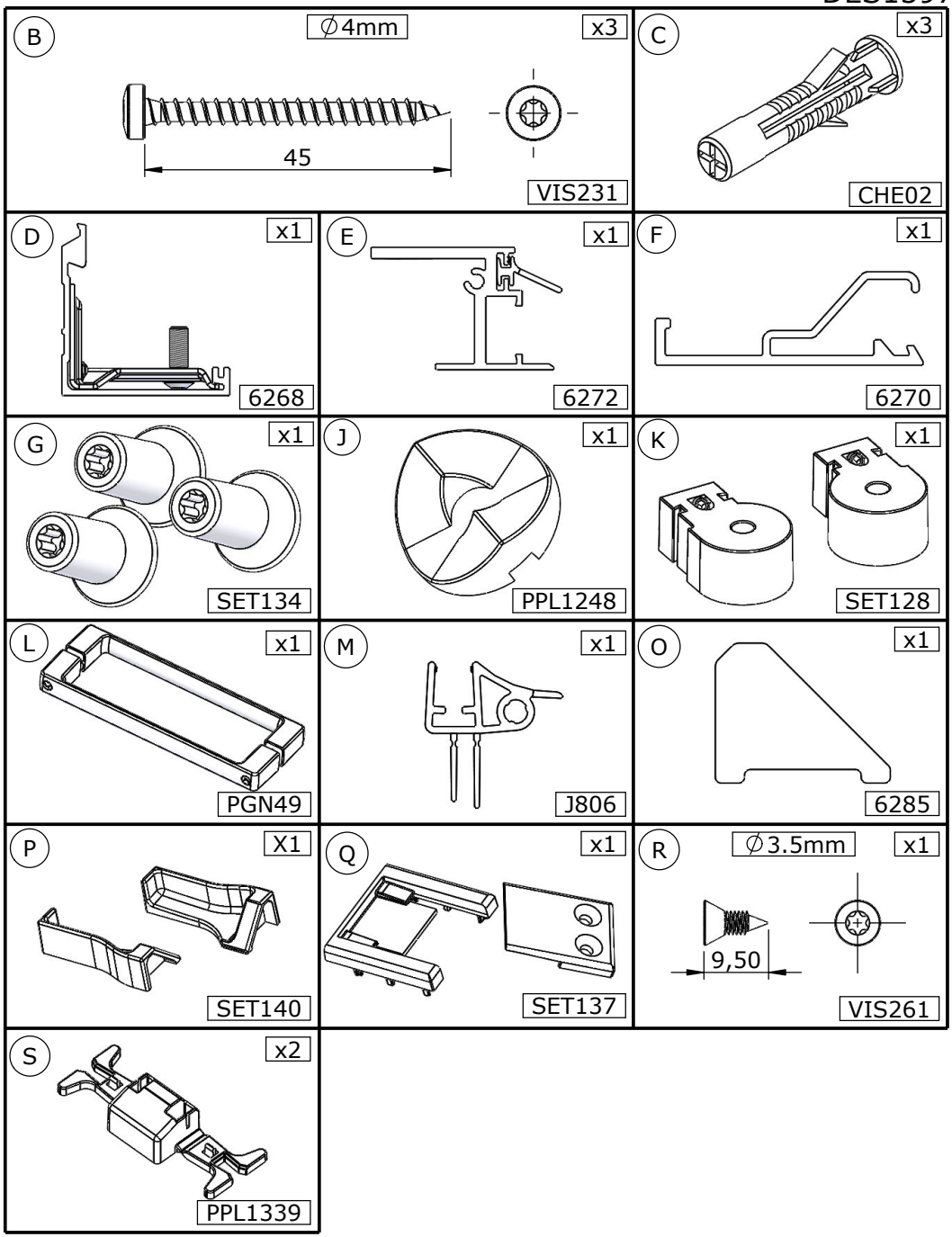

- Les quantités données sont les quantités utiles au montage. les sachets fournis contiennent des pièces supplémentaires.
- The quantities given are what are required for the installation. There may be some surplus in the package provide.
- Le quantità fornite sono le quantità necessarie al montaggio. I sacchetti forniti contengono pezzi supplementari.
- De aangegeven aantallen zijn vereist voor de montage. De verpakking bevat extra onderdelen.
- Die Mengenangaben beziehen sich auf die für die Montage nötigen Teile. Eventuell weitere beigepackte Teile ignorieren.

Ⓕ Matériel nécessaire Ⓖ Tools required
Ⓘ Materiale necessario Ⓝ Benodigd gereedschap Ⓓ Benötigte Werkzeuge

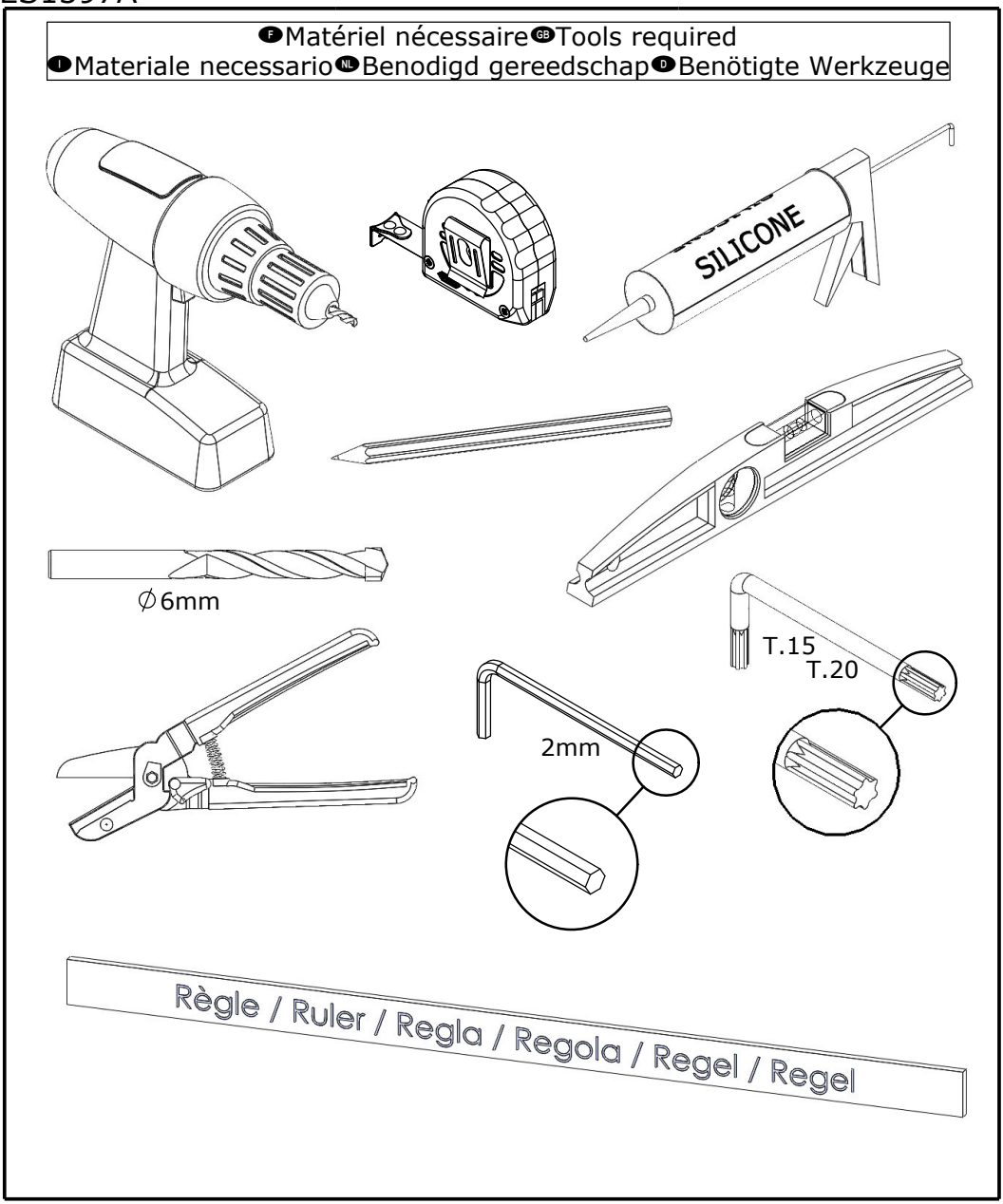

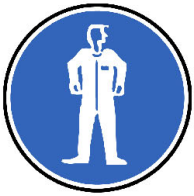

F REVERSIBILITE GB REVERSIBILITY
I REVERSIBILITA NL OMKEERBAARHEID D WAHLWEISE MONTAGE

F MONTAGE A GAUCHE
GB LEFT HAND
I MONTAGGIO A SINISTRA
NL MONTAGE LINKS
D MONTAGE LINKS

F MONTAGE A DROITE
GB RIGHT HAND
I MONTAGGIO A DESTRA
NL MONTAGE RECHTS
D MONTAGE RECHTS

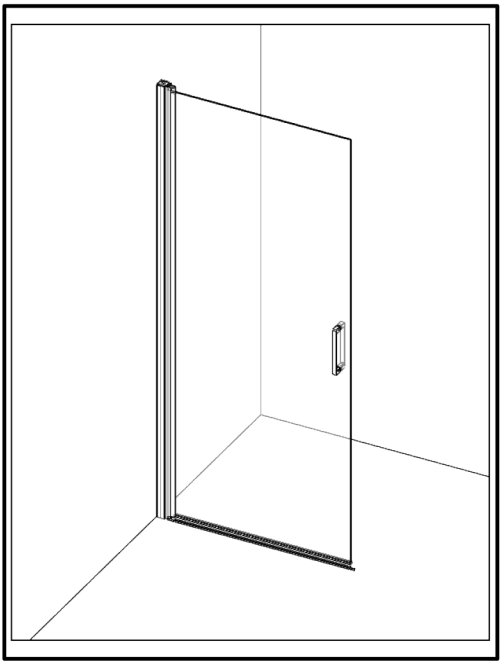

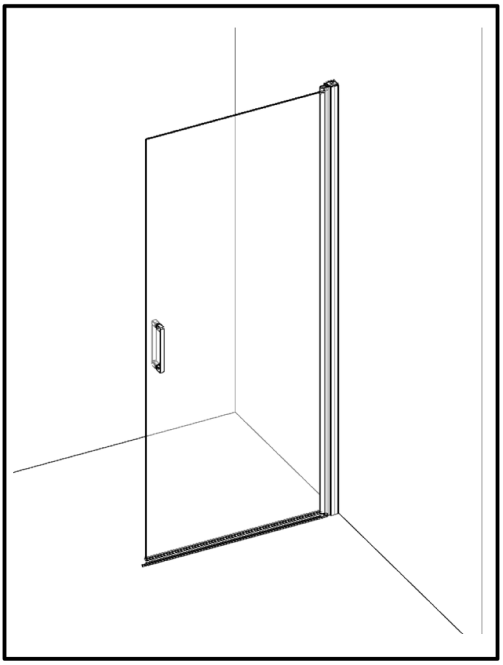

F Vous avez la possibilité de réaliser un montage à droite ou un montage à gauche. Notre notice d'installation décrit un montage à gauche. Si vous voulez réaliser un montage à droite, il vous suffit d'inverser le montage.

GB This cubicle can be installed either left or right hand. These installation instructions show a left hand installation.

I Avete la possibilità di effetture il montaggio a destra o a sinistra. Il nostro manuale descrive il montaggio a sinistra. Se volete realizzare il montaggio a destra è sufficiente invertire varie fasi di montaggio.

NL U kunt de douchecabine rechts of links monteren. Onze handleiding beschrijft de links montage van de cabine. Keer de montage om als u de cabine rechts wilt monteren.

D Sie haben die Möglichkeit, eine Montage auf der linken Seite oder eine Montage auf der rechten Seite durchzuführen. Unsere Montageanleitung beschreibt eine Montage auf der linken Seite. Wenn Sie die Montage lieber auf der rechten Seite durchführen wollen, müssen Sie nur den Montageprozess umkehren.

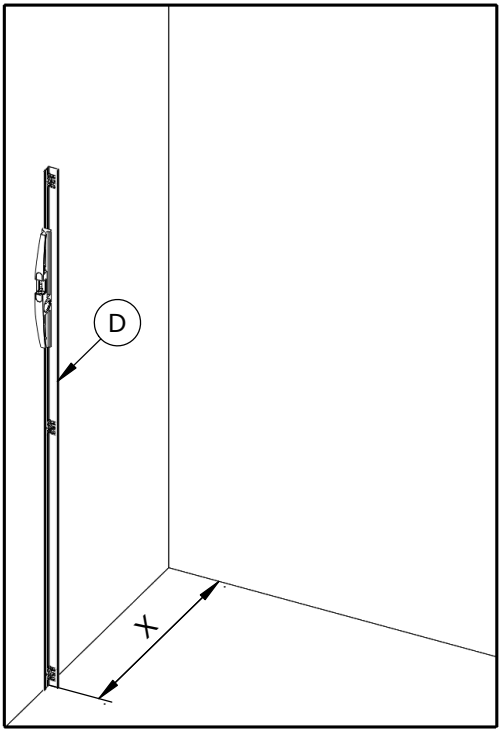

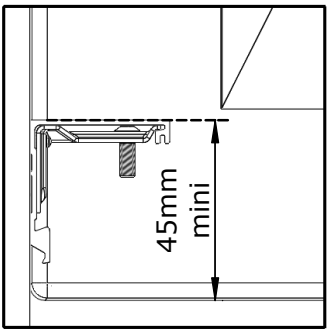

F Si receveur GB If shower tray
I Se piatto
NL Als douchebak D Wenn Duschwanne

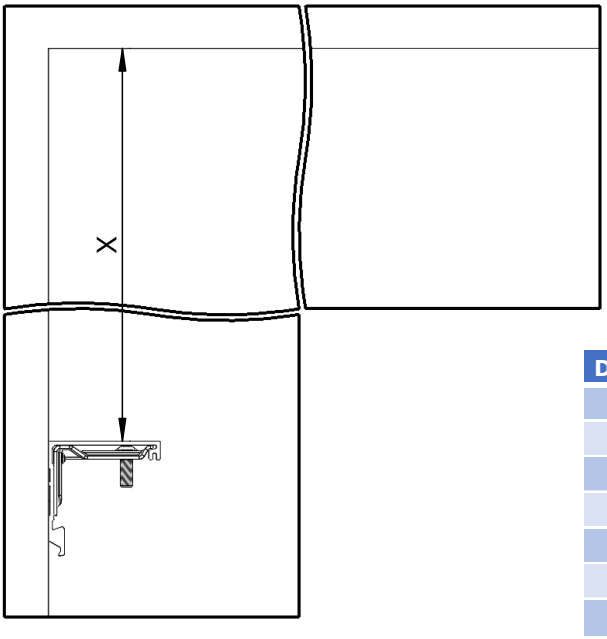

DIMENSIONS	X
70	630 - 645
75	680 - 685
80	730 - 745
85	780 - 785
90	830 - 845
95	880 - 885
100	930 - 945

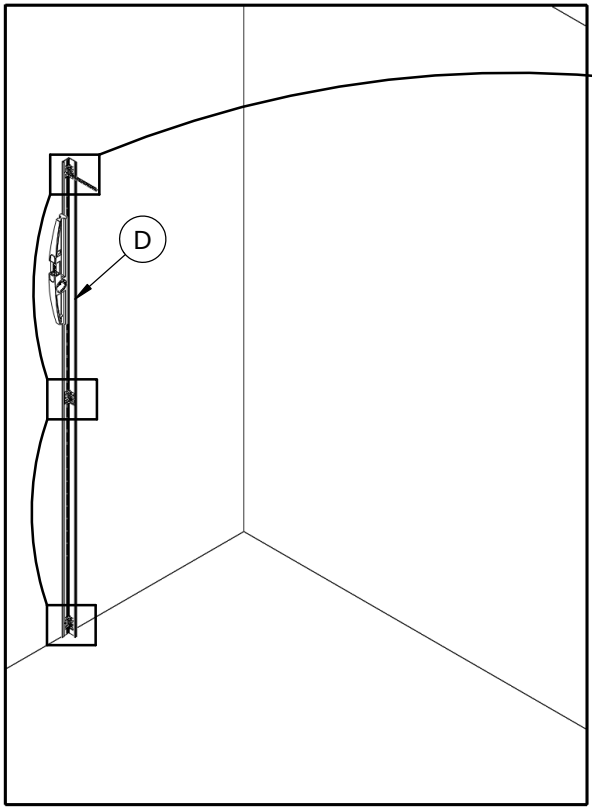
D

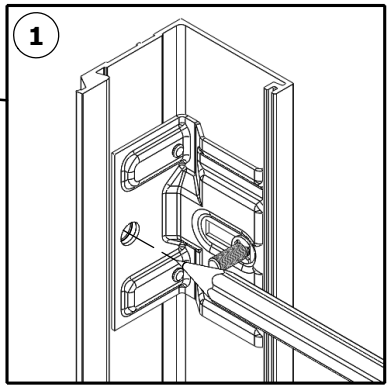
1

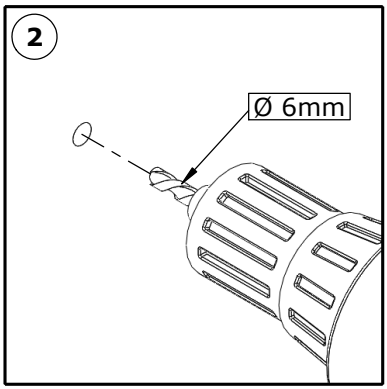
2
Ø 6mm

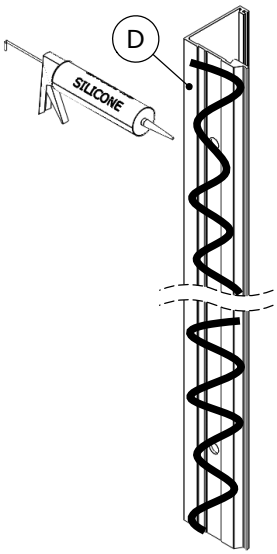
D
SILICONE

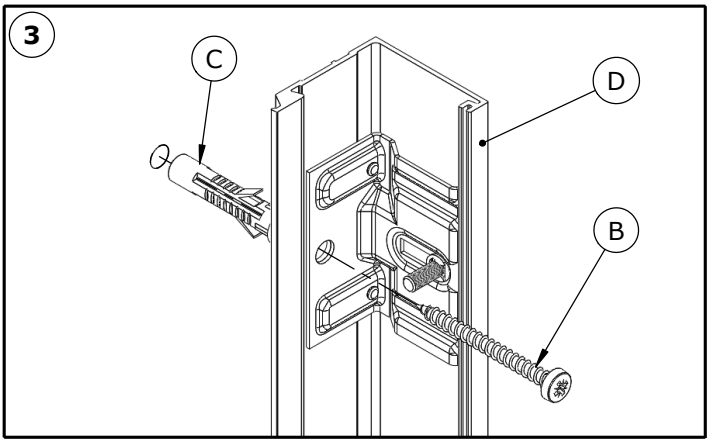
3
C
D
B

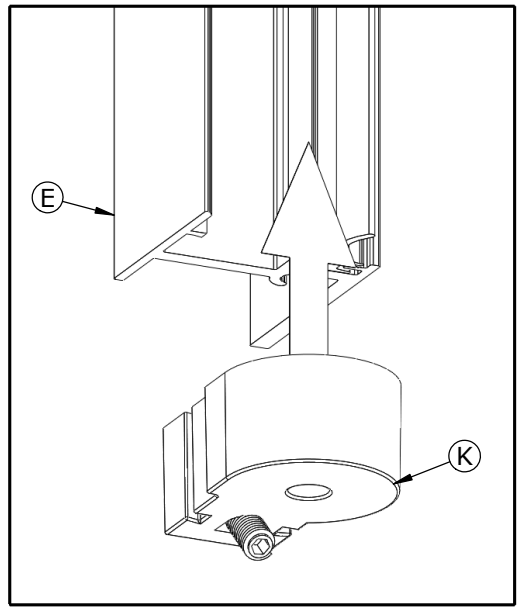

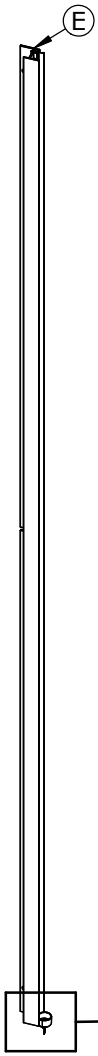

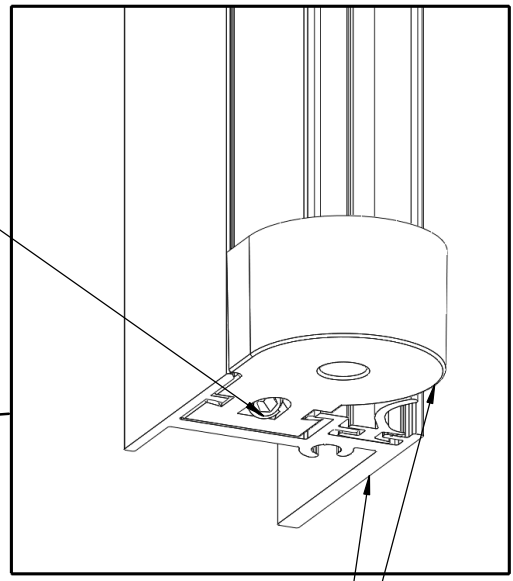

- F Serrer fort
- GB Tighten tightly
- I Serrare bene
- NL Draai stevig vast
- D Fest anziehen

- F Affleurant
- GB Align
- I A filo
- NL Zijkanten niet laten uitsteken
- D Bündig auszurichtende oberseiten

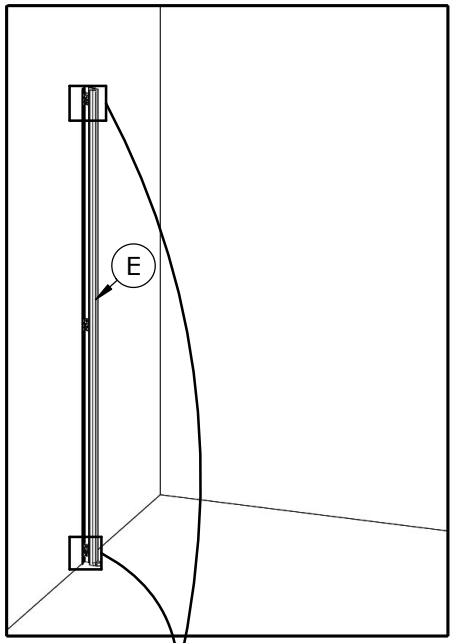

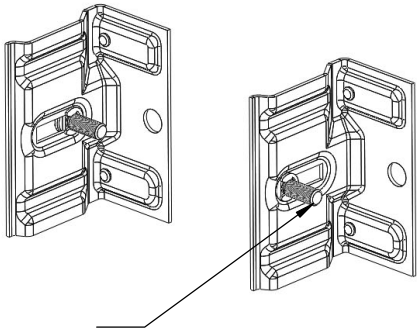

(F) Si nécessaire, desserrer, régler puis resserrer
(GB) If necessary, loosen, adjust and retighten
(E) Si es necesario, afloje, ajuste y apriete
(I) Se necesario, allentare, regolare e stringere
(NL) Draai los, indien nodig, stel af en draai vervolgens weer vast
(D) Falls erforderlich, lösen, einstellen und wieder festziehen

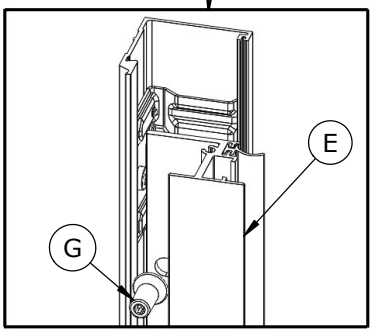

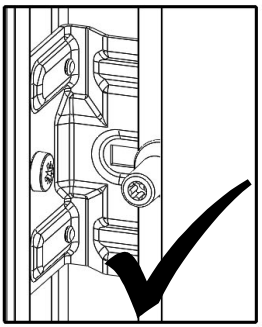

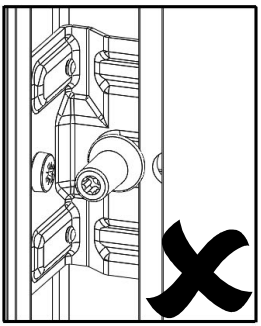

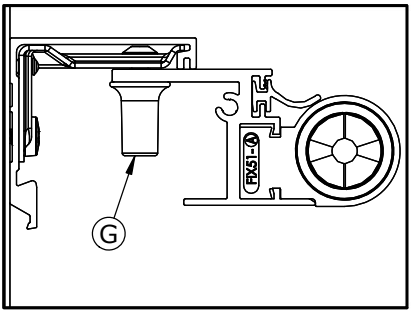

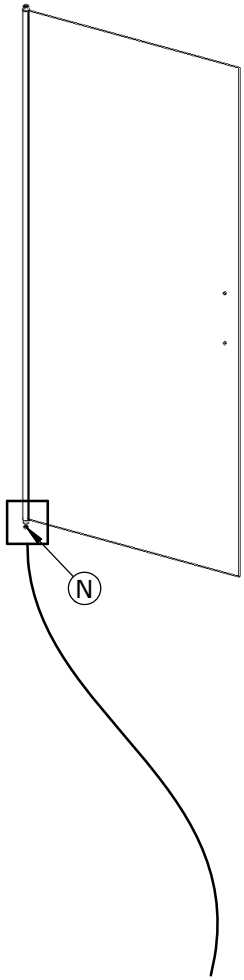

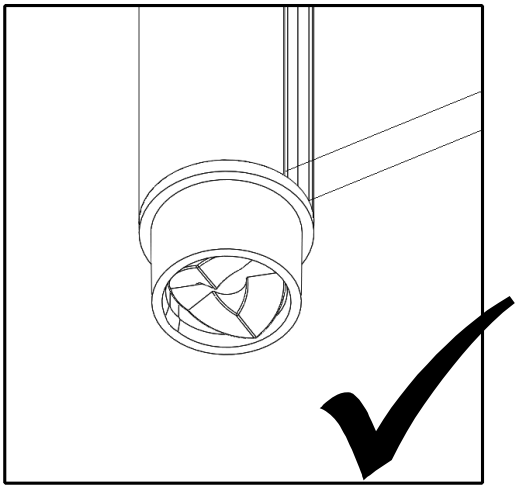

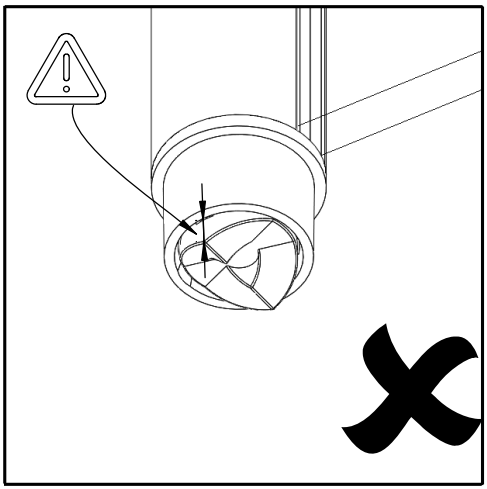

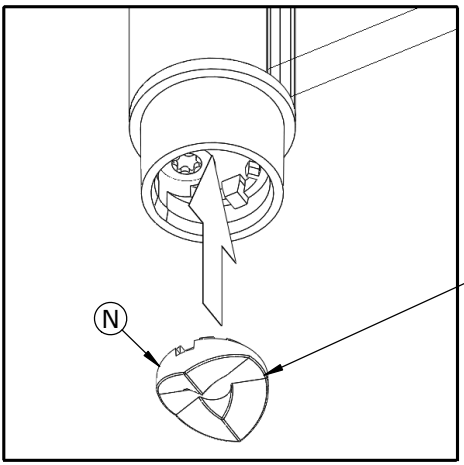

- F Mettre en partie basse
- GB Put the lower part
- I Mettere nelle parte inferiore
- NL Plaats in het onderste deel
- D Setzen Sie in den unteren Teil.

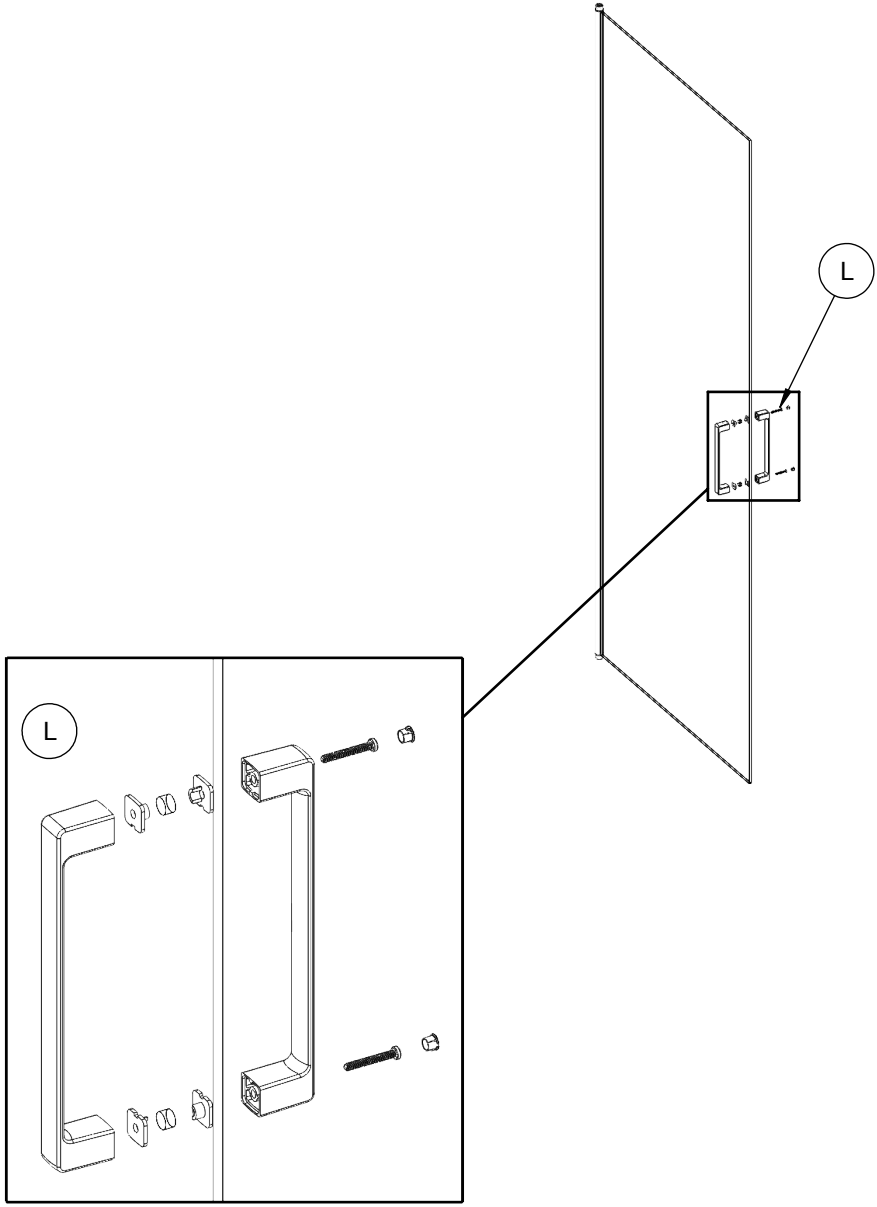

- F Voir notice concernée
- GB See installation instructions required
- I Vedere manuale appropriato
- NL Zie de bijbehorende montagehandleiding
- D Siehe betreffende Anleitung

F Réglages des portes GB Adjusting the doors I regolazione porte
NL Deuren afstellen D Ausrichten und Einstellen der Tür

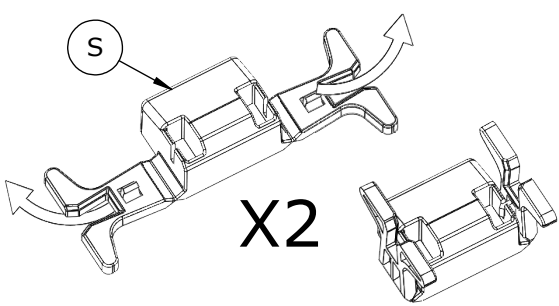

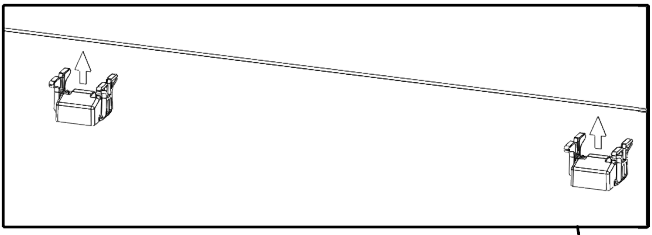

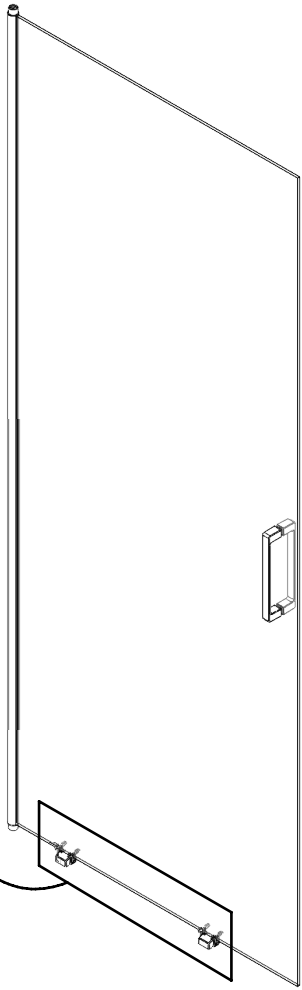

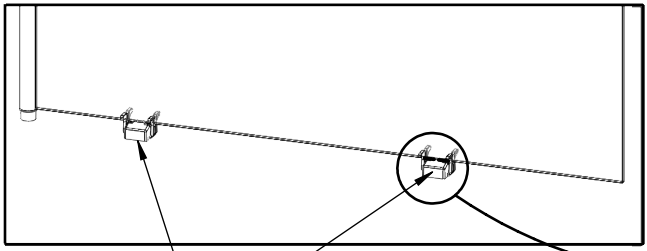

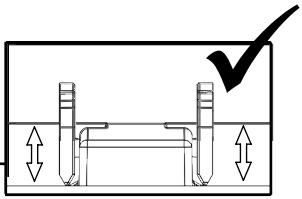

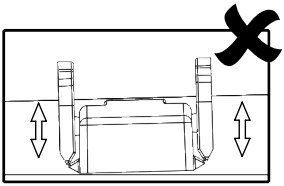

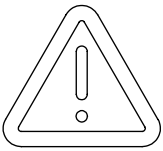

F Mettre en contact
GB Put in contact
I Mettere in contatto
NL Mensen in contact te brengen
D Kontakte knüpfen

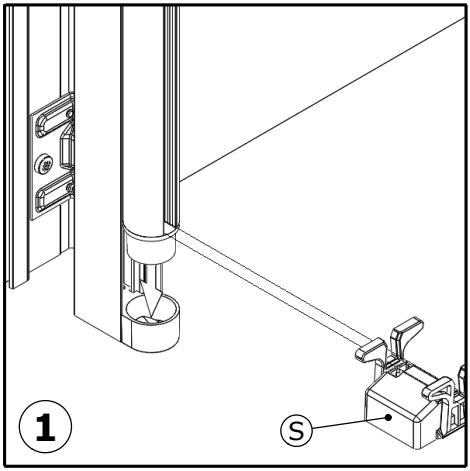

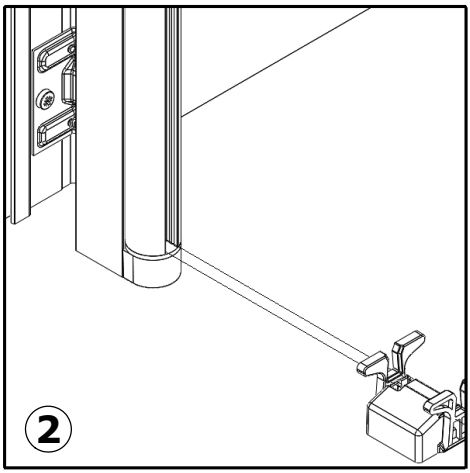

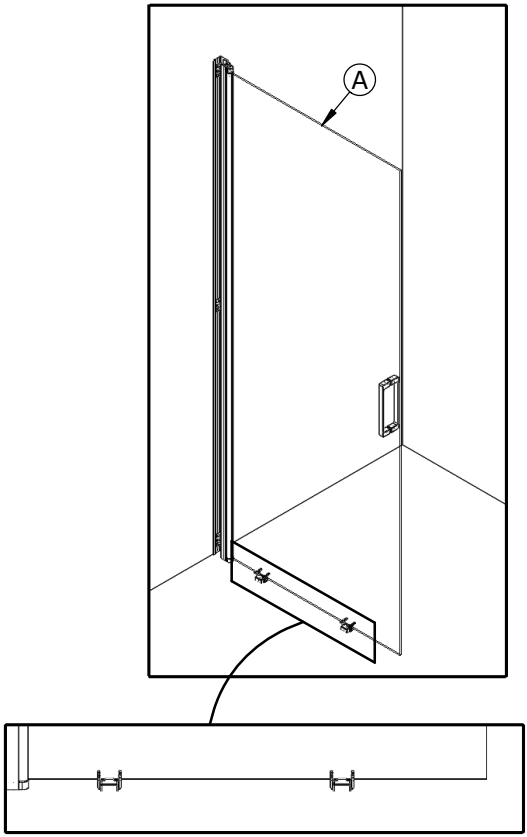

F Affleurant
GB Align
I A filo
NL Zijkanten niet laten uitsteken
D Bündig auszurichtende oberseiten

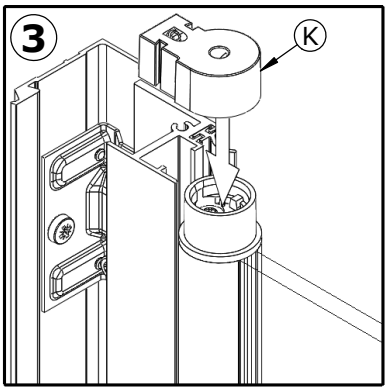

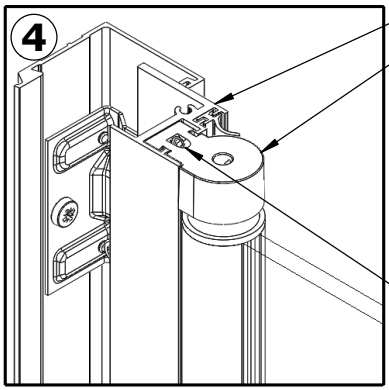

F Serrer
GB Tighten
I Serrare
NL Vastdraaien
D Festziehen

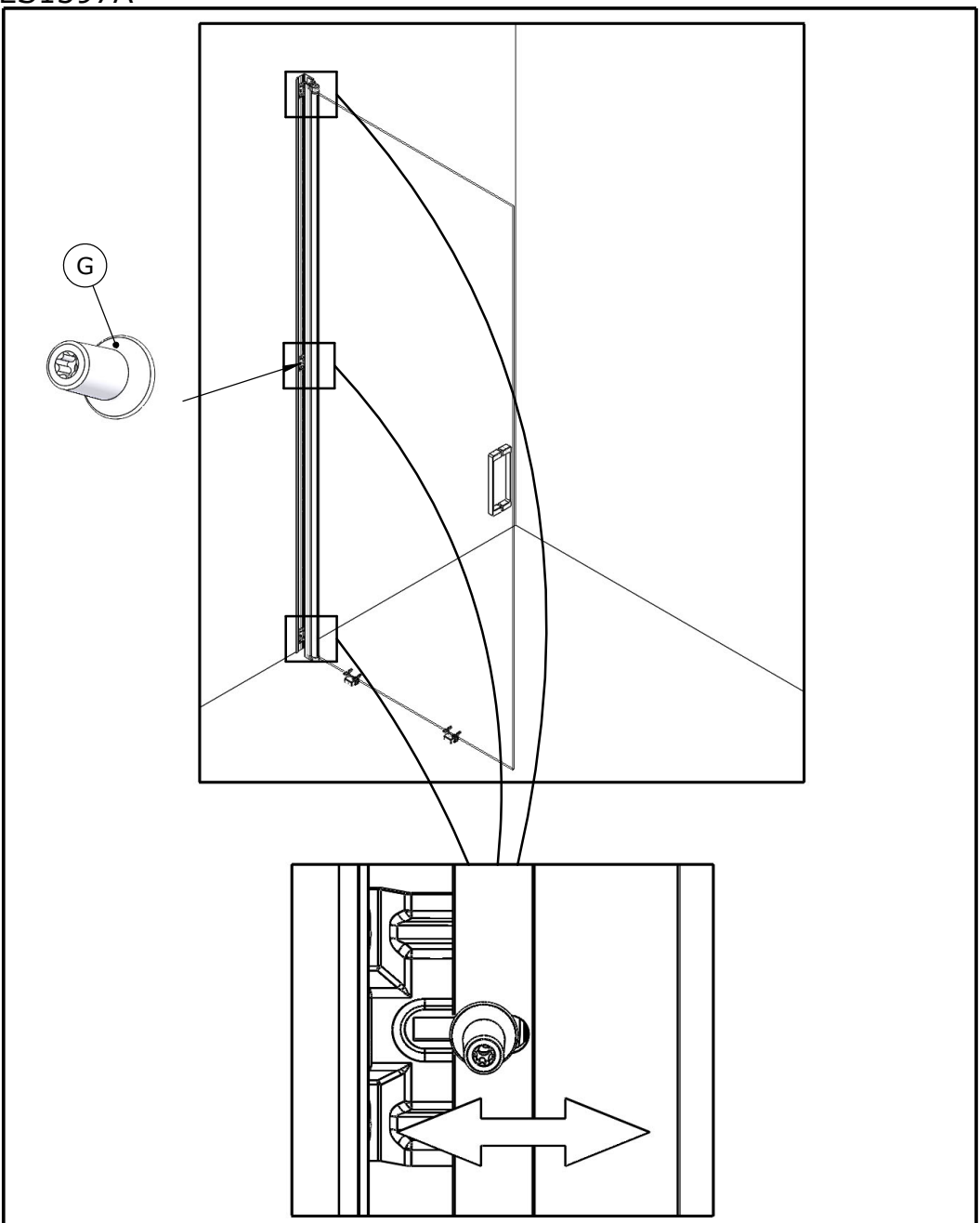

F Si nécessaire, desserrer, régler puis resserrer
GB If necessary, loosen, adjust and retighten
I Se necesario, allentare, regolare e stringere
NL Draai los, indien nodig, stel af en draai vervolgens weer vast
D Falls erforderlich, lösen, einstellen und wieder festziehen

F Retirer (S) GB Remove (S) I Togliere (S)
NL Verwijderen (S) D Entfernen (S)

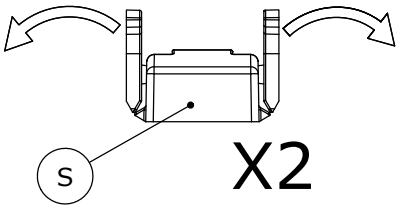

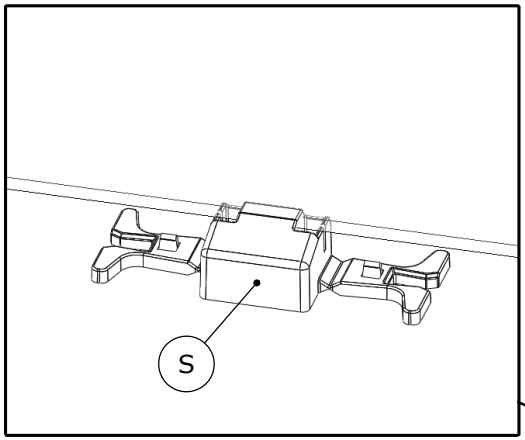

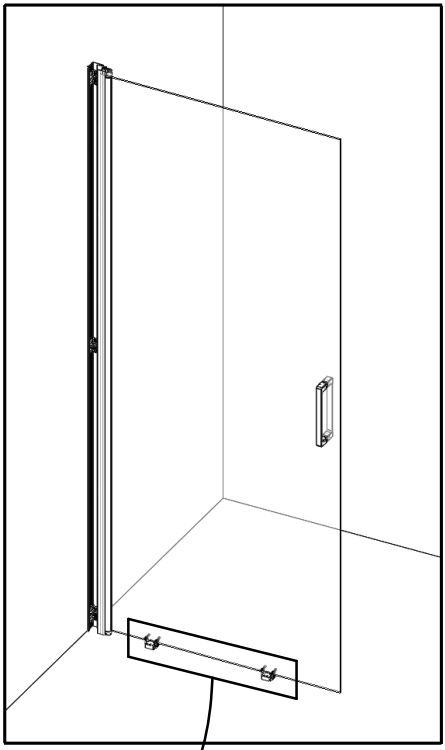

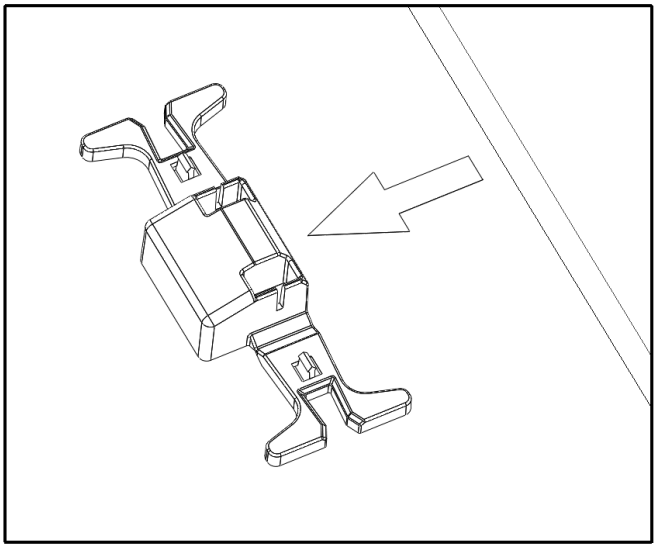

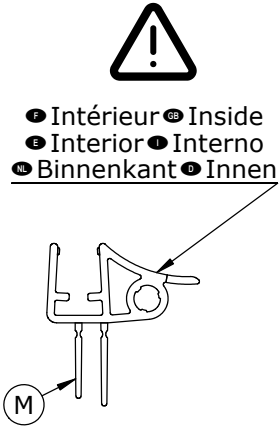
F Intérieur GB Inside
E Interior I Interno
NL Binnenkant D Innen
M

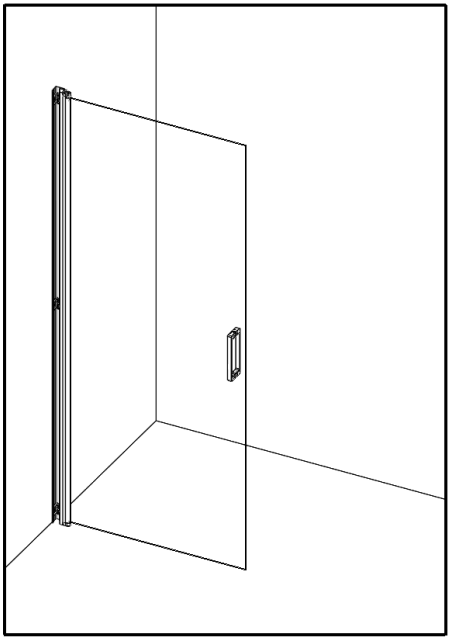

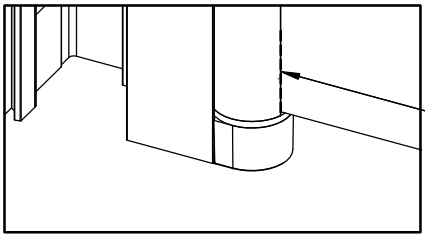

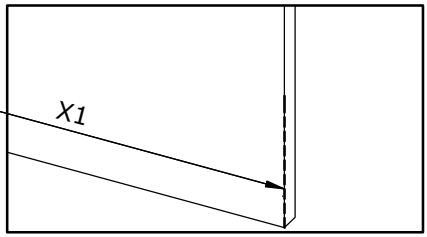
X1

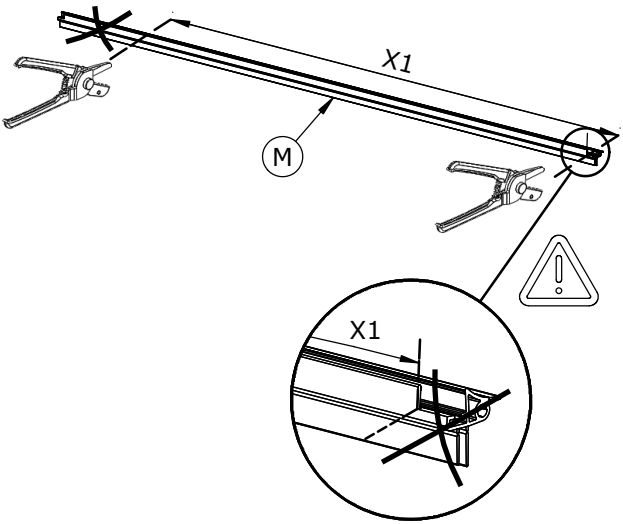
X1
M
X1

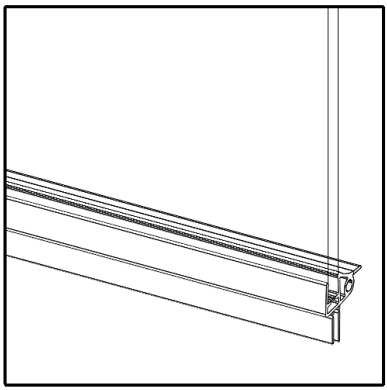

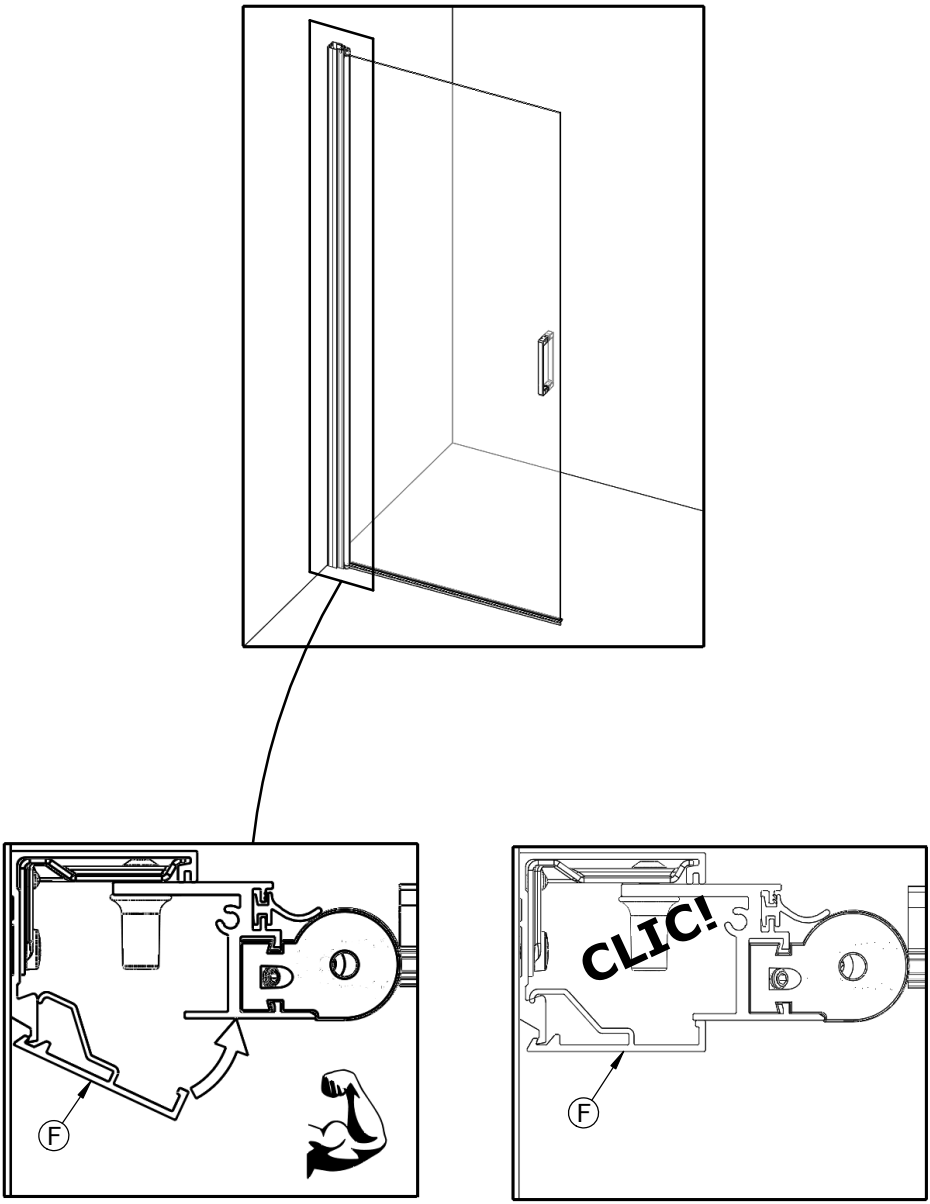
F
CLIC!
F

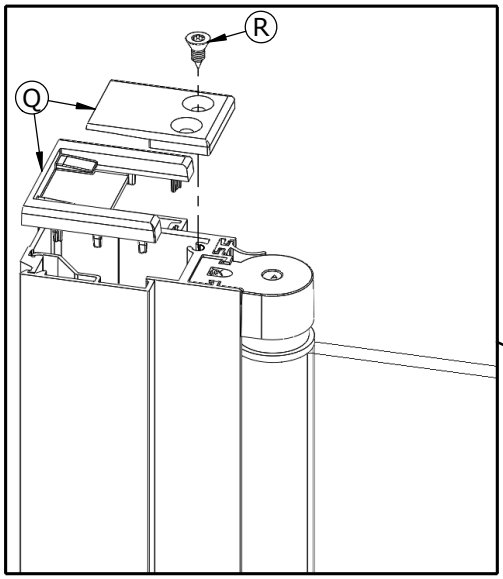
R
Q

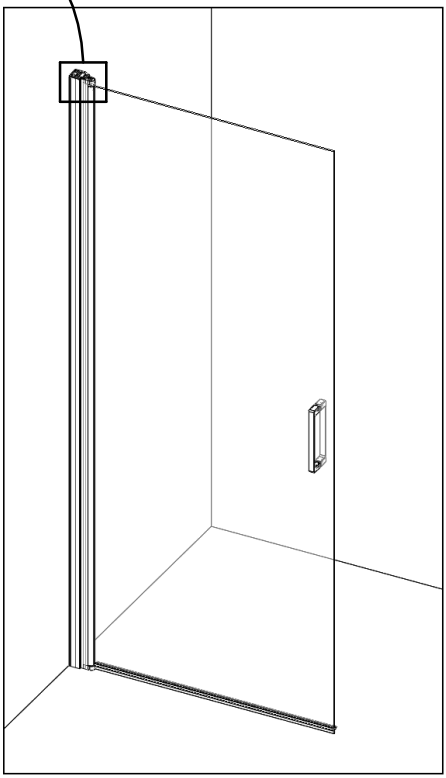

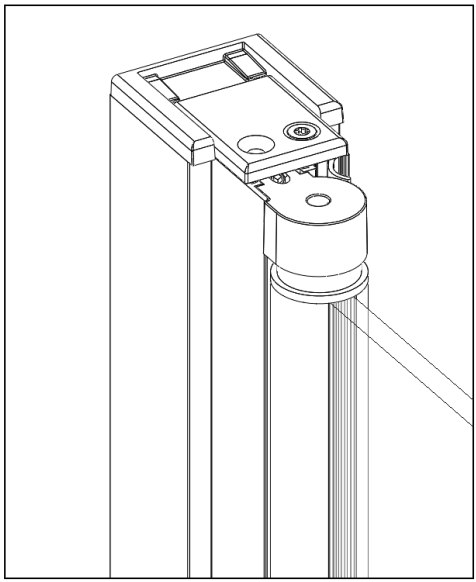

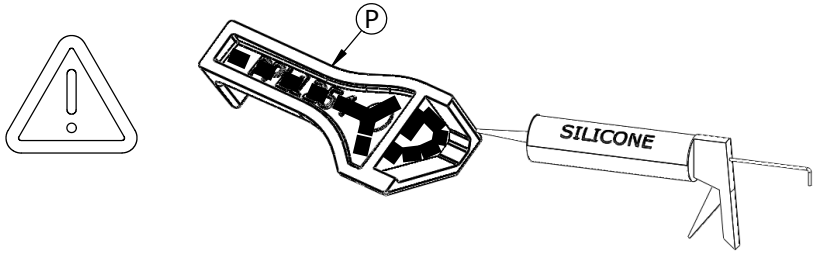
P
SILICONE

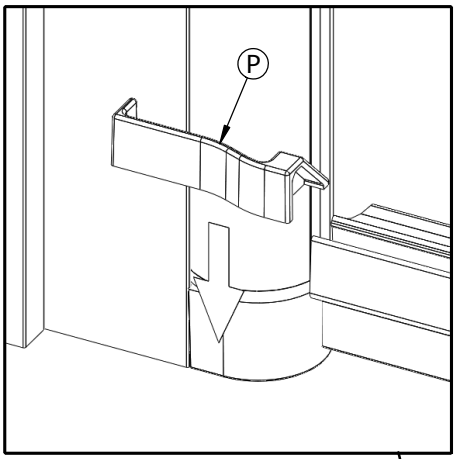
P

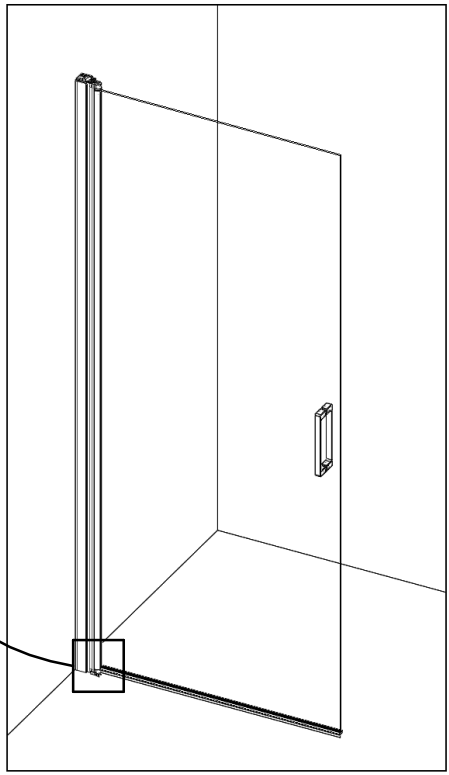

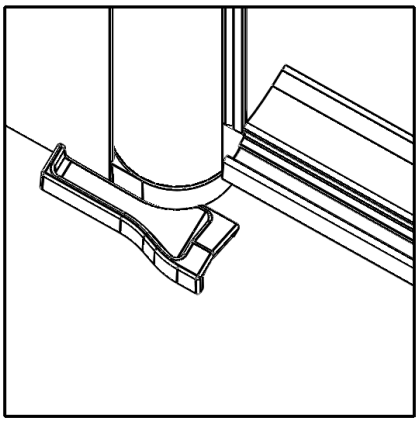

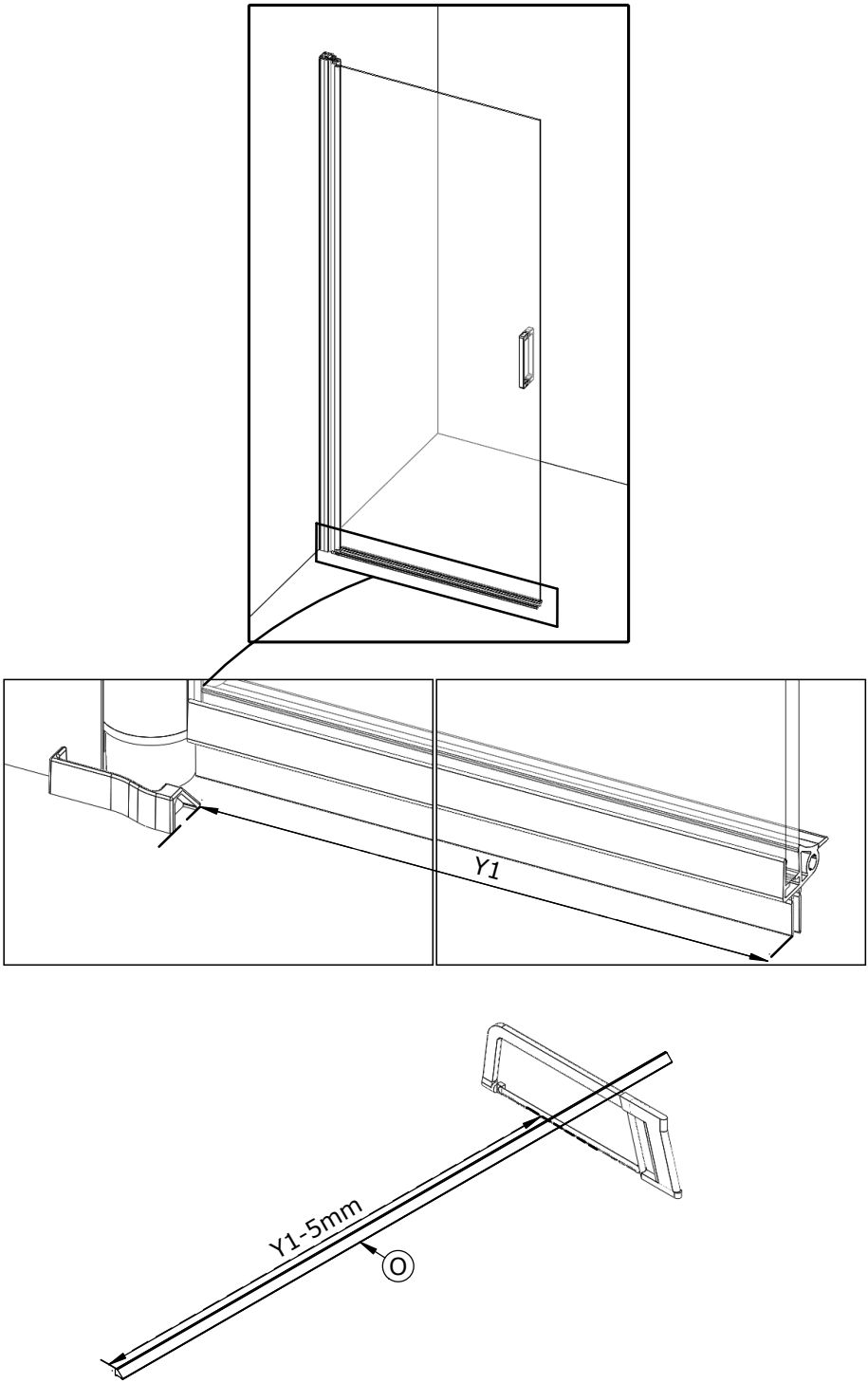
Y1
Y1-5mm
O

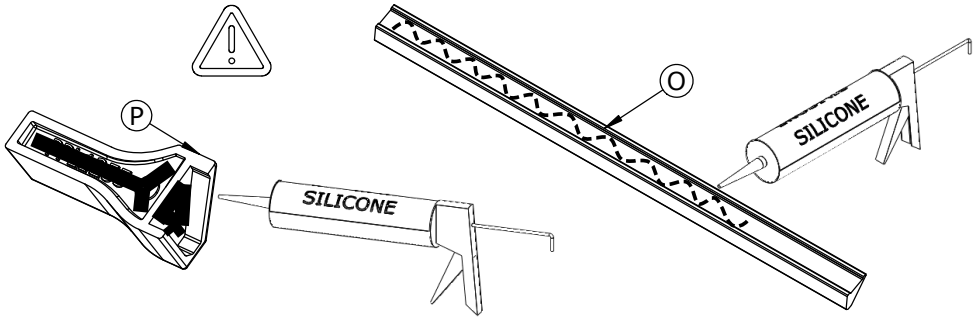
P
SILICONE
O
SILICONE

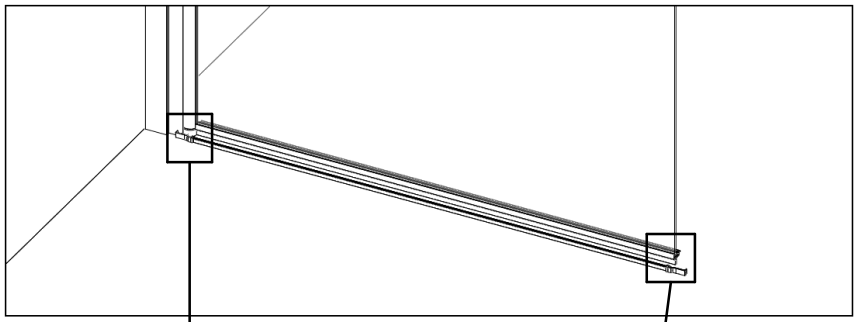

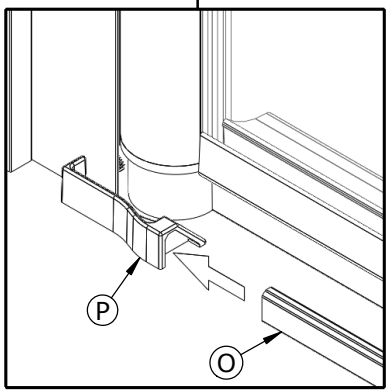
P
O

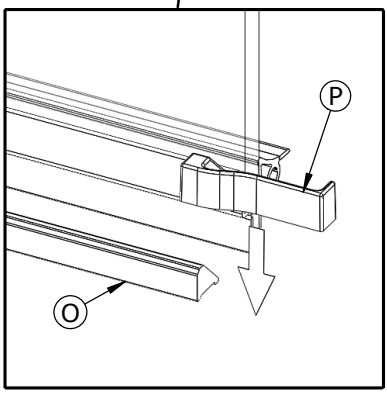
P
O

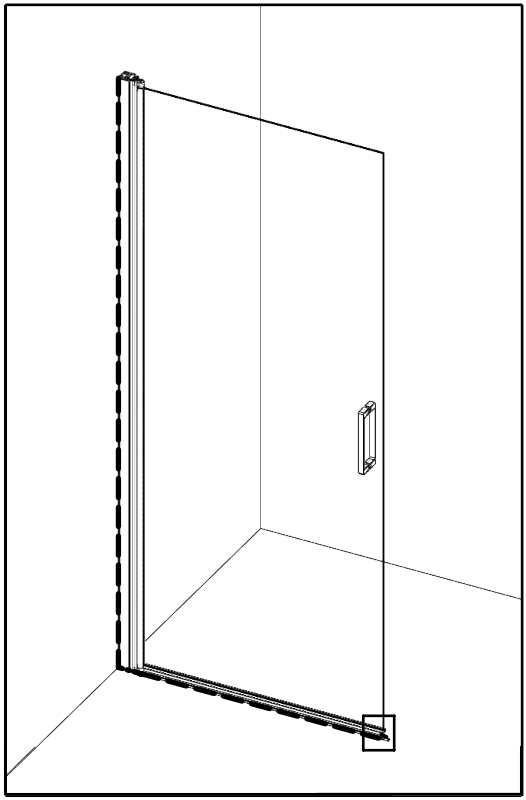

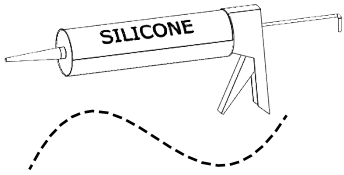

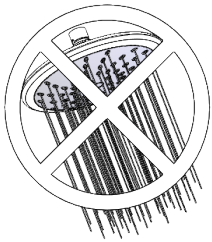

24h

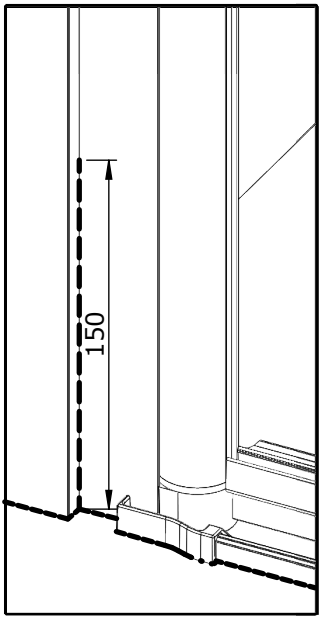

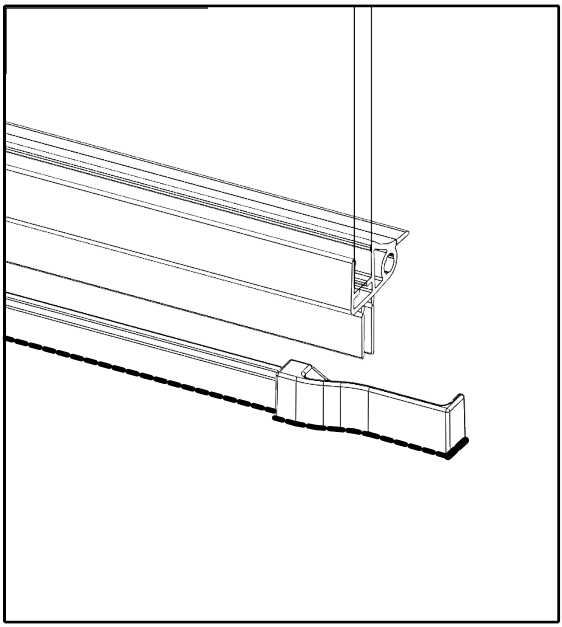

CE

AQUAPRODUCTION, Site industriel,
F - 44680 Chaumes-en-Retz

18

EN 14428

Paroi de douche, fabriquée en verre de silicate
sodo-calcique de sécurité trempé thermiquement

Aptitude au nettoyage :	réussite
Résistance à l'impact/propriétés de fragmentation :	réussite
Durabilité :	réussite

SAV
SERVICE HELPLINES
ASSISTENZA POST-VENDITA
SERVICIO POSTVENTA

FRANCE 02 40 21 29 45	SCHWEIZ (01) 748 17 44
UK 020 8842 0033	ESPANA 93 544 60 76
IRELAND 04697 33102	NEDERLAND +31 475 487 100
DEUTSCHLAND +49 (0) 6074 / 30928 0	BELGIE +31 475 487 100
ITALIA (0382) 6181	BELGIQUE +31 475 487 100
OSTEREICH +43 1 710 60 70	РОССИЯ 963 19 40, 773 67 22