Kinedo

KOCOON

La douche contemporaine, prête à poser

KOCOON

La douche contemporaine, prête à poser

Une solution pensée pour l'utilisateur

La solution adaptable à toutes les salles de bain pour une douche contemporaine et tout équipée.

Idéale pour la création d'une nouvelle douche sans faïence ou le remplacement d'une ancienne baignoire.

- **Un espace douche complet :**
  pas besoin de faïence grâce aux panneaux de fond à motifs, un receveur extra-plat (3,8 cm) aspect pierre, un boîtier de robinetterie servant de porte-flacons, une douchette à main en laiton et une large douche pluie inox extra-plate (30 x 30 cm).
- **Un espace douche de qualité :**
  panneaux de fond en résine, receveur aspect pierre renforcé en Biocryl et Biotec, paroi de façade et porte en verre 8 mm.
- **Un entretien facilité :**
  pas de faïence et une étanchéité sans silicone, donc aucun joint à entretenir. Verres traités anticalcaire.

Une solution pensée pour l'installateur

- **En une journée, Kocoon est monté :**
  pas de travaux préparatoires des murs et du sol.
  Aucune reprise de faïence ou carrelage, ni ragréage nécessaires dans les cas de remplacement de baignoire.
  Identification facile des pièces pour un montage sans erreur.
  Gain de temps, grâce à l'assemblage des panneaux de fond sans vis.

- **Zone technique périphérique :**
  elle permet de pallier toute contrainte existante (gaine technique, tuyaux d'évacuation et d'alimentation...).

- **Pas de gros travaux de plomberie :**
  raccordement direct sur les canalisations présentes.

- **Des panneaux de fond en résine :**
  ils assurent une étanchéité parfaite sans silicone et couvrent les zones sans faïence.
  Les panneaux existent en 3 motifs
  (12 motifs à partir d'avril 2020).

- **Une pose au sol ou sur pieds :**
  receveur en Biocryl et Biotec
  avec renfort métallique très résistant.
  Livré avec un kit de pieds réglables pour une hauteur de 14,8 cm maxi permettant d'éviter tout ragréage.
  Plinthe découpable incluse.

- **Des dimensions ajustables :**
  longueurs allant de 100 à 205 cm avec fileurs de finition latéraux découpables.

REMPLACEMENT DE BAIGNOIRE

KOCOON

La douche contemporaine, prête à poser

N NOUVEAUTÉ
À PARTIR DE JUIN 2020, CONFIGUREZ VOTRE ESPACE DOUCHE KOCOON SUR WWW.KINEDO.INFO

En niche | En angle | Verre 8 mm (façade/porte) | Traitement anticalcaire | Montage sans silicone | Montage express | Accès sans seuil

VERSION

38° Thermostatique

CARACTÉRISTIQUES

- 3 finitions pour les panneaux de fond : gris aspect bois, beige orient (+terre d'ombre), gris orient (+ gris foncé aspect brossé)
- Espace ouvert, à porte coulissante ou à 2 portes pivotantes (selon les dimensions)
- 2 finitions de verre : transparent ou avec une bande centrale dépolie
- Receveur extra-plat 3,8 cm pour un accès sans effort, receveur aspect pierre couleur taupe
- Boîtier de robinetterie en inox poli servant de porte-flacons avec mitigeur encastré
- Douchette à main en laiton avec flexible anti-torsion et large douche pluie inox extra-plate

FINITIONS DES PANNEAUX

Gris aspect bois

Beige orient (+ Terre d'ombre)

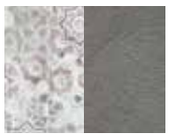
Gris orient (+ Gris foncé aspect brossé)

RECEVEUR

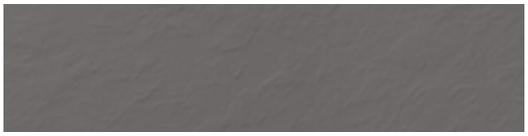
Taupe aspect pierre

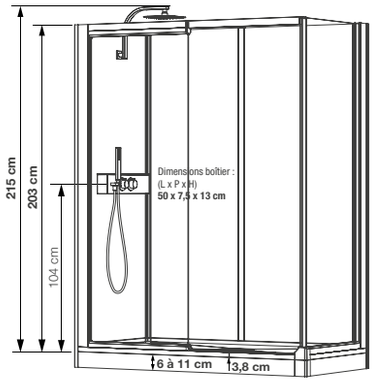

- Hauteur d'évacuation pour une pose sans pieds réglables : - 3 cm (Evacuation à encastrer sur 7,5 cm)
- Hauteur d'évacuation pour une pose avec pieds réglables : de 3 à 8 cm

En niche

Installations réversibles gauche / droite

2 portes pivotantes

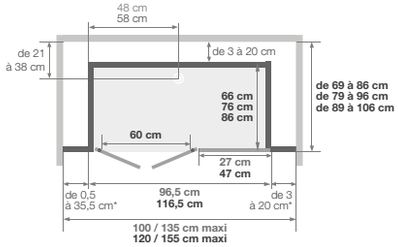

Espace ouvert

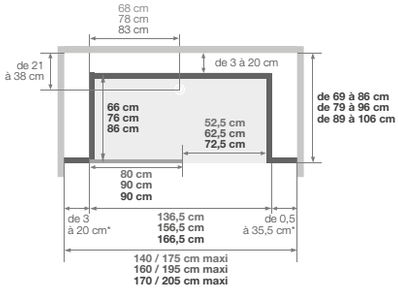

Porte coulissante

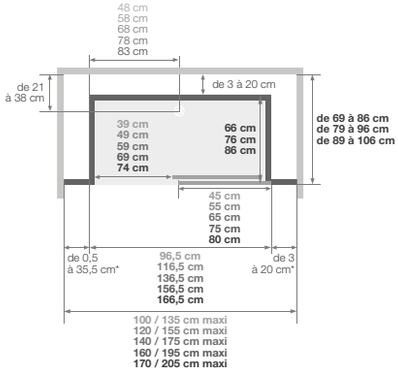

(version avec sérigraphie, passage à gauche = sérigraphie de la porte à l'intérieur)

En angle

Installations réversibles gauche / droite

2 portes pivotantes

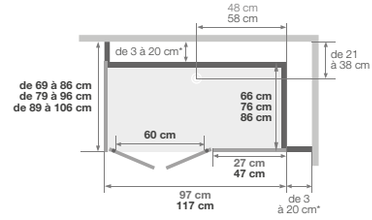

Espace ouvert

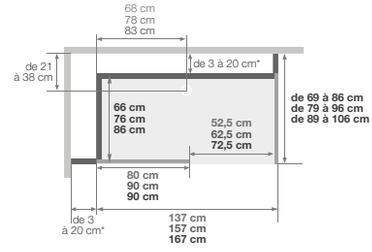

Porte coulissante

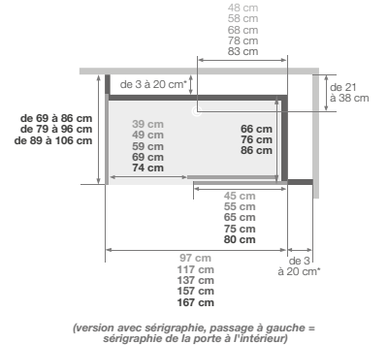

(version avec sérigraphie, passage à gauche = sérigraphie de la porte à l'intérieur)

**les côtés gauche et droit cumulés ne peuvent excéder 38,5 cm*

KOCOON

Kocoon : Beige orient - En angle - Espace ouvert

Kocoon : Beige orient - En niche - Porte coulissante

Kocoon : Gris orient - En angle - Porte coulissante

Configurateur Kocoon

A partir de juin 2020, **composez votre espace douche Kocoon sur www.kinedo.info**

Plus de combinaisons possibles parmi :

- les **12 finitions** de panneaux muraux Kinewall Design

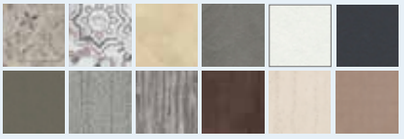

- les **3 finitions** de receveur

Kocoon - panneaux de fond gris aspect bois

INFO : les références encadrées en vert correspondent aux modèles disponibles uniquement avec 2 portes pivotantes

En niche

Tarifs H.T.	Porte coulissante		Espace ouvert (sauf références en vert)		Prix
Dimensions en cm	Verre transparent	Verre bande centrale dépolie	Verre transparent	Verre bande centrale dépolie	
100/135 x 69/78	KCN-1007-NHC-TN3-GBE	KCN-1007-NHC-DB3-GBN	KCN-1007-NHP-TN3-GB1	KCN-1007-NHP-DB3-GBA	2 Portes pivotantes
100/135 x 79/88	KCN-1008-NHC-TN3-GBC	KCN-1008-NHC-DB3-GBL	KCN-1008-NHP-TN3-GBZ	KCN-1008-NHP-DB3-GB8	
100/135 x 89/98	KCN-1009-NHC-TN3-GBA	KCN-1009-NHC-DB3-GBJ	KCN-1009-NHP-TN3-GBX	KCN-1009-NHP-DB3-GB6	
120/155 x 69/78	KCN-1207-NHC-TN3-GBA	KCN-1207-NHC-DB3-GBJ	KCN-1207-NHP-TN3-GBX	KCN-1207-NHP-DB3-GB6	
120/155 x 79/88	KCN-1208-NHC-TN3-GB8	KCN-1208-NHC-DB3-GBH	KCN-1208-NHP-TN3-GBV	KCN-1208-NHP-DB3-GB4	
120/155 x 89/98	KCN-1209-NHC-TN3-GB6	KCN-1209-NHC-DB3-GBF	KCN-1209-NHP-TN3-GBT	KCN-1209-NHP-DB3-GB2	
140/175 x 69/78	KCN-1407-NHC-TN3-GB6	KCN-1407-NHC-DB3-GBF	KCN-1407-NHS-TN3-GBQ	KCN-1407-NHS-DB3-GBZ	
140/175 x 79/88	KCN-1408-NHC-TN3-GB4	KCN-1408-NHC-DB3-GBD	KCN-1408-NHS-TN3-GBO	KCN-1408-NHS-DB3-GBX	€ 3950
140/175 x 89/98	KCN-1409-NHC-TN3-GB2	KCN-1409-NHC-DB3-GBB	KCN-1409-NHS-TN3-GBM	KCN-1409-NHS-DB3-GBV	
160/195 x 69/78	KCN-1607-NHC-TN3-GB2	KCN-1607-NHC-DB3-GBB	KCN-1607-NHS-TN3-GBM	KCN-1607-NHS-DB3-GBV	
160/195 x 79/88	KCN-1608-NHC-TN3-GB0	KCN-1608-NHC-DB3-GB9	KCN-1608-NHS-TN3-GBK	KCN-1608-NHS-DB3-GBT	
160/195 x 89/98	KCN-1609-NHC-TN3-GBY	KCN-1609-NHC-DB3-GB7	KCN-1609-NHS-TN3-GBI	KCN-1609-NHS-DB3-GBR	
170/205 x 69/78	KCN-1707-NHC-TN3-GB0	KCN-1707-NHC-DB3-GB9	KCN-1707-NHS-TN3-GBK	KCN-1707-NHS-DB3-GBT	
170/205 x 79/88	KCN-1708-NHC-TN3-GBY	KCN-1708-NHC-DB3-GB7	KCN-1708-NHS-TN3-GBI	KCN-1708-NHS-DB3-GBR	
170/205 x 89/98	KCN-1709-NHC-TN3-GBW	KCN-1709-NHC-DB3-GB5	KCN-1709-NHS-TN3-GBG	KCN-1709-NHS-DB3-GBP	

En angle

	Verre transparent	Verre bande centrale dépolie	Verre transparent	Verre bande centrale dépolie	Prix
100/117 x 69/78	KCN-1007-AHC-TN3-GBR	KCN-1007-AHC-DB3-GB0	KCN-1007-AHP-TN3-GBE	KCN-1007-AHP-DB3-GBN	2 Portes pivotantes
100/117 x 79/88	KCN-1008-AHC-TN3-GBP	KCN-1008-AHC-DB3-GBY	KCN-1008-AHP-TN3-GBC	KCN-1008-AHP-DB3-GBL	
100/117 x 89/98	KCN-1009-AHC-TN3-GBN	KCN-1009-AHC-DB3-GBW	KCN-1009-AHP-TN3-GBA	KCN-1009-AHP-DB3-GBJ	
120/137 x 69/78	KCN-1207-AHC-TN3-GBN	KCN-1207-AHC-DB3-GBW	KCN-1207-AHP-TN3-GBA	KCN-1207-AHP-DB3-GBJ	
120/137 x 79/88	KCN-1208-AHC-TN3-GBL	KCN-1208-AHC-DB3-GBU	KCN-1208-AHP-TN3-GB8	KCN-1208-AHP-DB3-GBH	
120/137 x 89/98	KCN-1209-AHC-TN3-GBJ	KCN-1209-AHC-DB3-GBS	KCN-1209-AHP-TN3-GB6	KCN-1209-AHP-DB3-GBF	
140/157 x 69/78	KCN-1407-AHC-TN3-GBJ	KCN-1407-AHC-DB3-GBS	KCN-1407-AHS-TN3-GB3	KCN-1407-AHS-DB3-GBC	
140/157 x 79/88	KCN-1408-AHC-TN3-GBH	KCN-1408-AHC-DB3-GBQ	KCN-1408-AHS-TN3-GB1	KCN-1408-AHS-DB3-GBA	€ 3950
140/157 x 89/98	KCN-1409-AHC-TN3-GBF	KCN-1409-AHC-DB3-GBO	KCN-1409-AHS-TN3-GBZ	KCN-1409-AHS-DB3-GB8	
160/177 x 69/78	KCN-1607-AHC-TN3-GBF	KCN-1607-AHC-DB3-GBO	KCN-1607-AHS-TN3-GBZ	KCN-1607-AHS-DB3-GB8	
160/177 x 79/88	KCN-1608-AHC-TN3-GBD	KCN-1608-AHC-DB3-GBM	KCN-1608-AHS-TN3-GBX	KCN-1608-AHS-DB3-GB6	
160/177 x 89/98	KCN-1609-AHC-TN3-GBB	KCN-1609-AHC-DB3-GBK	KCN-1609-AHS-TN3-GBV	KCN-1609-AHS-DB3-GB4	
170/187 x 69/78	KCN-1707-AHC-TN3-GBD	KCN-1707-AHC-DB3-GBM	KCN-1707-AHS-TN3-GBX	KCN-1707-AHS-DB3-GB6	
170/187 x 79/88	KCN-1708-AHC-TN3-GBB	KCN-1708-AHC-DB3-GBK	KCN-1708-AHS-TN3-GBV	KCN-1708-AHS-DB3-GB4	
170/187 x 89/98	KCN-1709-AHC-TN3-GB9	KCN-1709-AHC-DB3-GBI	KCN-1709-AHS-TN3-GBT	KCN-1709-AHS-DB3-GB2	

Kocoon - panneaux de fond beige orient + terre d'ombre

En niche

Tarifs H.T.	Porte coulissante		Espace ouvert (sauf références en vert)		Prix
Dimensions en cm	Verre transparent	Verre bande centrale dépolie	Verre transparent	Verre bande centrale dépolie	
100/135 x 69/86	KCN-1007-NHC-TN3-BOS	KCN-1007-NHC-DB3-BO1	KCN-1007-NHP-TN3-BOF	KCN-1007-NHP-DB3-BOO	2 Portes pivotantes
100/135 x 79/96	KCN-1008-NHC-TN3-BOQ	KCN-1008-NHC-DB3-BOZ	KCN-1008-NHP-TN3-BOD	KCN-1008-NHP-DB3-BOM	
100/135 x 89/106	KCN-1009-NHC-TN3-BOO	KCN-1009-NHC-DB3-BOX	KCN-1009-NHP-TN3-BOB	KCN-1009-NHP-DB3-BOK	
120/155 x 69/86	KCN-1207-NHC-TN3-BOO	KCN-1207-NHC-DB3-BOX	KCN-1207-NHP-TN3-BOB	KCN-1207-NHP-DB3-BOK	
120/155 x 79/96	KCN-1208-NHC-TN3-BOM	KCN-1208-NHC-DB3-BOV	KCN-1208-NHP-TN3-BO9	KCN-1208-NHP-DB3-BOI	
120/155 x 89/106	KCN-1209-NHC-TN3-BOK	KCN-1209-NHC-DB3-BOT	KCN-1209-NHP-TN3-BO7	KCN-1209-NHP-DB3-BOG	
140/175 x 69/86	KCN-1407-NHC-TN3-BOK	KCN-1407-NHC-DB3-BOT	KCN-1407-NHS-TN3-BO4	KCN-1407-NHS-DB3-BOD	
140/175 x 79/96	KCN-1408-NHC-TN3-BOI	KCN-1408-NHC-DB3-BOR	KCN-1408-NHS-TN3-BO2	KCN-1408-NHS-DB3-BOB	€ 3950
140/175 x 89/106	KCN-1409-NHC-TN3-BOG	KCN-1409-NHC-DB3-BOP	KCN-1409-NHS-TN3-BO0	KCN-1409-NHS-DB3-BO9	
160/195 x 69/86	KCN-1607-NHC-TN3-BOG	KCN-1607-NHC-DB3-BOP	KCN-1607-NHS-TN3-BO0	KCN-1607-NHS-DB3-BO9	
160/195 x 79/96	KCN-1608-NHC-TN3-BOE	KCN-1608-NHC-DB3-BON	KCN-1608-NHS-TN3-BOY	KCN-1608-NHS-DB3-BO7	
160/195 x 89/106	KCN-1609-NHC-TN3-BOC	KCN-1609-NHC-DB3-BOL	KCN-1609-NHS-TN3-BOW	KCN-1609-NHS-DB3-BO5	
170/205 x 69/86	KCN-1707-NHC-TN3-BOE	KCN-1707-NHC-DB3-BON	KCN-1707-NHS-TN3-BOY	KCN-1707-NHS-DB3-BO7	
170/205 x 79/96	KCN-1708-NHC-TN3-BOC	KCN-1708-NHC-DB3-BOL	KCN-1708-NHS-TN3-BOW	KCN-1708-NHS-DB3-BO5	
170/205 x 89/106	KCN-1709-NHC-TN3-BOA	KCN-1709-NHC-DB3-BOJ	KCN-1709-NHS-TN3-BOU	KCN-1709-NHS-DB3-BO3	

En angle

	Verre transparent	Verre bande centrale dépolie	Verre transparent	Verre bande centrale dépolie	Prix
100/117 x 69/86	KCN-1007-AHC-TN3-BO5	KCN-1007-AHC-DB3-BOE	KCN-1007-AHP-TN3-BOS	KCN-1007-AHP-DB3-BO1	2 Portes pivotantes
100/117 x 79/96	KCN-1008-AHC-TN3-BO3	KCN-1008-AHC-DB3-BOC	KCN-1008-AHP-TN3-BOQ	KCN-1008-AHP-DB3-BOZ	
100/117 x 89/106	KCN-1009-AHC-TN3-BO1	KCN-1009-AHC-DB3-BOA	KCN-1009-AHP-TN3-BOO	KCN-1009-AHP-DB3-BOX	
120/137 x 69/86	KCN-1207-AHC-TN3-BO1	KCN-1207-AHC-DB3-BOA	KCN-1207-AHP-TN3-BOO	KCN-1207-AHP-DB3-BOX	
120/137 x 79/96	KCN-1208-AHC-TN3-BOZ	KCN-1208-AHC-DB3-BO8	KCN-1208-AHP-TN3-BOM	KCN-1208-AHP-DB3-BOV	
120/137 x 89/106	KCN-1209-AHC-TN3-BOX	KCN-1209-AHC-DB3-BO6	KCN-1209-AHP-TN3-BOK	KCN-1209-AHP-DB3-BOT	
140/157 x 69/86	KCN-1407-AHC-TN3-BOX	KCN-1407-AHC-DB3-BO6	KCN-1407-AHS-TN3-BOH	KCN-1407-AHS-DB3-BOQ	
140/157 x 79/96	KCN-1408-AHC-TN3-BOV	KCN-1408-AHC-DB3-BO4	KCN-1408-AHS-TN3-BOF	KCN-1408-AHS-DB3-BOO	€ 3950
140/157 x 89/106	KCN-1409-AHC-TN3-BOT	KCN-1409-AHC-DB3-BO2	KCN-1409-AHS-TN3-BOD	KCN-1409-AHS-DB3-BOM	
160/177 x 69/86	KCN-1607-AHC-TN3-BOT	KCN-1607-AHC-DB3-BO2	KCN-1607-AHS-TN3-BOD	KCN-1607-AHS-DB3-BOM	
160/177 x 79/96	KCN-1608-AHC-TN3-BOR	KCN-1608-AHC-DB3-BO0	KCN-1608-AHS-TN3-BOB	KCN-1608-AHS-DB3-BOK	
160/177 x 89/106	KCN-1609-AHC-TN3-BOP	KCN-1609-AHC-DB3-BOY	KCN-1609-AHS-TN3-BO9	KCN-1609-AHS-DB3-BOI	
170/187 x 69/86	KCN-1707-AHC-TN3-BOR	KCN-1707-AHC-DB3-BO0	KCN-1707-AHS-TN3-BOB	KCN-1707-AHS-DB3-BOK	
170/187 x 79/96	KCN-1708-AHC-TN3-BOP	KCN-1708-AHC-DB3-BOY	KCN-1708-AHS-TN3-BO9	KCN-1708-AHS-DB3-BOI	
170/187 x 89/106	KCN-1709-AHC-TN3-BON	KCN-1709-AHC-DB3-BOW	KCN-1709-AHS-TN3-BO7	KCN-1709-AHS-DB3-BOG	

Kocoon - panneaux de fond gris orient + gris foncé aspect brossé

INFO : les références encadrées en vert correspondent aux modèles disponibles uniquement avec 2 portes pivotantes

En niche

Tarifs H.T.

Dimensions en cm	Porte coulissante		Espace ouvert (sauf références en vert)		Prix
	Verre transparent	Verre bande centrale dépolie	Verre transparent	Verre bande centrale dépolie	
100/135 x 69/86	KCN-1007-NHC-TN3-GON	KCN-1007-NHC-DB3-GOW	KCN-1007-NHP-TN3-GOA	KCN-1007-NHP-DB3-GOJ	2 Portes pivotantes
100/135 x 79/96	KCN-1008-NHC-TN3-GOL	KCN-1008-NHC-DB3-GOU	KCN-1008-NHP-TN3-GO8	KCN-1008-NHP-DB3-GOH	
100/135 x 89/106	KCN-1009-NHC-TN3-GOJ	KCN-1009-NHC-DB3-GOS	KCN-1009-NHP-TN3-GO6	KCN-1009-NHP-DB3-GOF	
120/155 x 69/86	KCN-1207-NHC-TN3-GOJ	KCN-1207-NHC-DB3-GOS	KCN-1207-NHP-TN3-GO6	KCN-1207-NHP-DB3-GOF	
120/155 x 79/96	KCN-1208-NHC-TN3-GOH	KCN-1208-NHC-DB3-GOQ	KCN-1208-NHP-TN3-GO4	KCN-1208-NHP-DB3-GOD	
120/155 x 89/106	KCN-1209-NHC-TN3-GOF	KCN-1209-NHC-DB3-GOO	KCN-1209-NHP-TN3-GO2	KCN-1209-NHP-DB3-GOB	
140/175 x 69/86	KCN-1407-NHC-TN3-GOF	KCN-1407-NHC-DB3-GOO	KCN-1407-NHS-TN3-GOZ	KCN-1407-NHS-DB3-GO8	
140/175 x 79/96	KCN-1408-NHC-TN3-GOD	KCN-1408-NHC-DB3-GOM	KCN-1408-NHS-TN3-GOX	KCN-1408-NHS-DB3-GO6	€ 3950
140/175 x 89/106	KCN-1409-NHC-TN3-GOB	KCN-1409-NHC-DB3-GOK	KCN-1409-NHS-TN3-GOV	KCN-1409-NHS-DB3-GO4	
160/195 x 69/86	KCN-1607-NHC-TN3-GOB	KCN-1607-NHC-DB3-GOK	KCN-1607-NHS-TN3-GOV	KCN-1607-NHS-DB3-GO4	
160/195 x 79/96	KCN-1608-NHC-TN3-GO9	KCN-1608-NHC-DB3-GOI	KCN-1608-NHS-TN3-GOT	KCN-1608-NHS-DB3-GO2	
160/195 x 89/106	KCN-1609-NHC-TN3-GO7	KCN-1609-NHC-DB3-GOG	KCN-1609-NHS-TN3-GOR	KCN-1609-NHS-DB3-GO0	
170/205 x 69/86	KCN-1707-NHC-TN3-GO9	KCN-1707-NHC-DB3-GOI	KCN-1707-NHS-TN3-GOT	KCN-1707-NHS-DB3-GO2	
170/205 x 79/96	KCN-1708-NHC-TN3-GO7	KCN-1708-NHC-DB3-GOG	KCN-1708-NHS-TN3-GOR	KCN-1708-NHS-DB3-GO0	
170/205 x 89/106	KCN-1709-NHC-TN3-GO5	KCN-1709-NHC-DB3-GOE	KCN-1709-NHS-TN3-GOP	KCN-1709-NHS-DB3-GOY	

En angle

	Verre transparent	Verre bande centrale dépolie	Verre transparent	Verre bande centrale dépolie	Prix
100/117 x 69/86	KCN-1007-AHC-TN3-GO0	KCN-1007-AHC-DB3-GO9	KCN-1007-AHP-TN3-GON	KCN-1007-AHP-DB3-GOW	2 Portes pivotantes
100/117 x 79/96	KCN-1008-AHC-TN3-GOY	KCN-1008-AHC-DB3-GO7	KCN-1008-AHP-TN3-GOL	KCN-1008-AHP-DB3-GOU	
100/117 x 89/106	KCN-1009-AHC-TN3-GOW	KCN-1009-AHC-DB3-GO5	KCN-1009-AHP-TN3-GOJ	KCN-1009-AHP-DB3-GOS	
120/137 x 69/86	KCN-1207-AHC-TN3-GOW	KCN-1207-AHC-DB3-GO5	KCN-1207-AHP-TN3-GOJ	KCN-1207-AHP-DB3-GOS	
120/137 x 79/96	KCN-1208-AHC-TN3-GOU	KCN-1208-AHC-DB3-GO3	KCN-1208-AHP-TN3-GOH	KCN-1208-AHP-DB3-GOQ	
120/137 x 89/106	KCN-1209-AHC-TN3-GOS	KCN-1209-AHC-DB3-GO1	KCN-1209-AHP-TN3-GOF	KCN-1209-AHP-DB3-GOO	
140/157 x 69/86	KCN-1407-AHC-TN3-GOS	KCN-1407-AHC-DB3-GO1	KCN-1407-AHS-TN3-GOC	KCN-1407-AHS-DB3-GOL	
140/157 x 79/96	KCN-1408-AHC-TN3-GOQ	KCN-1408-AHC-DB3-GOZ	KCN-1408-AHS-TN3-GOA	KCN-1408-AHS-DB3-GOJ	€ 3950
140/157 x 89/106	KCN-1409-AHC-TN3-GOO	KCN-1409-AHC-DB3-GOX	KCN-1409-AHS-TN3-GO8	KCN-1409-AHS-DB3-GOH	
160/177 x 69/86	KCN-1607-AHC-TN3-GOO	KCN-1607-AHC-DB3-GOX	KCN-1607-AHS-TN3-GO8	KCN-1607-AHS-DB3-GOH	
160/177 x 79/96	KCN-1608-AHC-TN3-GOM	KCN-1608-AHC-DB3-GOV	KCN-1608-AHS-TN3-GO6	KCN-1608-AHS-DB3-GOF	
160/177 x 89/106	KCN-1609-AHC-TN3-GOK	KCN-1609-AHC-DB3-GOT	KCN-1609-AHS-TN3-GO4	KCN-1609-AHS-DB3-GOD	
170/187 x 69/86	KCN-1707-AHC-TN3-GOM	KCN-1707-AHC-DB3-GOV	KCN-1707-AHS-TN3-GO6	KCN-1707-AHS-DB3-GOF	
170/187 x 79/96	KCN-1708-AHC-TN3-GOK	KCN-1708-AHC-DB3-GOT	KCN-1708-AHS-TN3-GO4	KCN-1708-AHS-DB3-GOD	
170/187 x 89/106	KCN-1709-AHC-TN3-GOI	KCN-1709-AHC-DB3-GOR	KCN-1709-AHS-TN3-GO2	KCN-1709-AHS-DB3-GOB	

Options (Tarifs H.T.)

Rail de montage débordant
(permet d'installer une douche plus large que l'ancienne baignoire, débordant sur la salle de bain. La zone bleue sera à habiller avec du placo, des panneaux muraux...). Zone de débord maxi 30 cm*
KINRAIL01 € 78

INFO : Idéal pour installer un placard de faible profondeur à côté de la douche

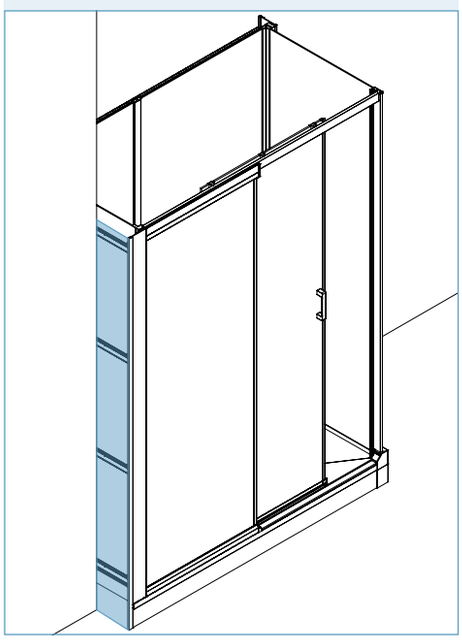

Kit de montage contre un mur
(permet d'installer Kocoon contre un seul mur. La zone bleue sera à habiller avec du placo, des panneaux muraux...)
KINRAIL02 € 257

INFO : Idéal pour installer un placard à côté de la douche

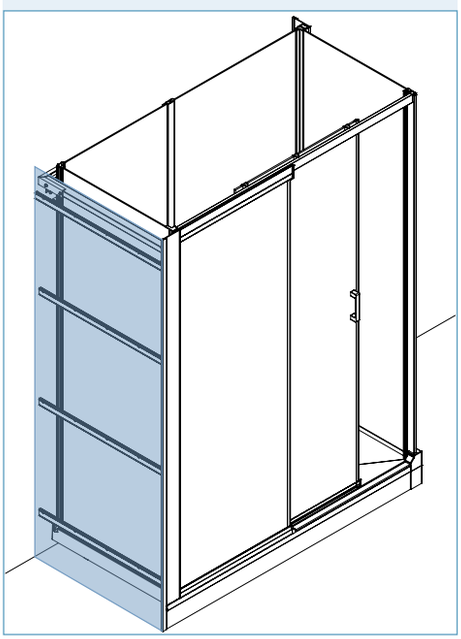

Fileur périphérique de finition
(installation en angle)
KINCACHE05 € 158

Fileur périphérique de finition
(installation en niche)
KINCACHE06 € 205

Kit rallonge
pour rehausse receveur
(hauteur totale du receveur : 14,8 à 19,8 cm), comprenant les pieds et les plinthes de finition
REHAUSSE23 € 168

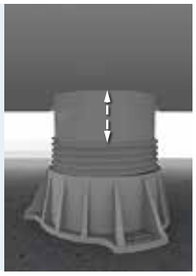

*20 cm pour les largeurs 69/86 cm

Kinedo

kinedo.info

Tous les prix indiqués s'entendent HT.
* Valables de 1ier Avril 2020
jusqu'a 1ier Avril 2021

Pour toutes informations
complémentaires, contactez-nous
info@sfabeneluxbv.nl

SFA BENELUX
Shaking up water

SFA BENELUX BV • INDUSTRIEWEG 1 C-D • 6101 WS ECHT (NL) • +31 (0)475 487 100