WASKOMMEN
VASQUES

Kies voor harmonie in de badkamer
▷ Une totale harmonie dans la salle de bain

COCONUT

WOOD

Opzetwastafel met structuur in houtlook
Vasque texturée aspect bois

- Biolex wastafel (mineraal composiet), strak design zonder overloop
- Gladde binnenkant, buitenkant met houtlook oppervlak
- Inclusief vrijlopende afvoer, met bijpassende Biolex afdekking
- Te combineren met een Wood wastafelblad (zie p.410) en een Kinewood douchebak

- Vasque en Biolex (composite minéral), design épuré sans trop-plein
- Surface intérieure lisse, surface extérieure texturée aspect bois
- Bonde à écoulement libre incluse, avec capot en Biolex assorti
- A assortir avec un plan de toilette Wood (voir p.410) et un receveur Kinewood

Kleuren ▷ Couleurs

Wit
Blanc

Linnen
Lin

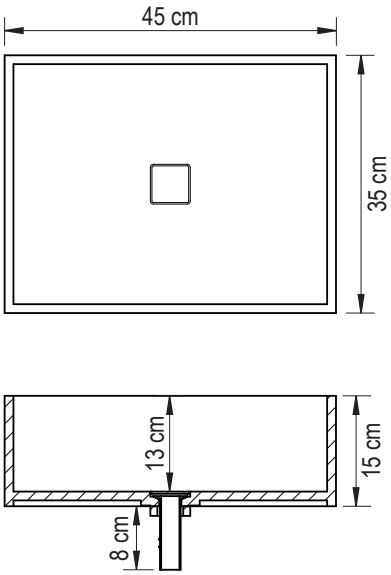

INFO Afsnijdbare afvoer van 2,5 of 3,5 cm
Bonde recoupable de 2,5 ou 3,5 cm

	Wit | Blanc	Linnen | Lin
45 x 35 x 15 cm	VA300 € 291	VA300L € 315

▲ **WOOD** ▷ Opzetwastafel ▷ Wit ▷ Op wastafelblad Wood wit (en douchebak Kinewood wit)
▷ Vasque ▷ Blanc ▷ Sur plan de toilette Wood blanc (et receveur Kinewood blanc)

▲ **WOOD** ▷ Opzetwastafel ▷ Linnen ▷ Op wastafelblad Wood linnen (en douchebak Kinewood linnen)
▷ Vasque ▷ Lin ▷ Sur plan de toilette Wood lin (et receveur Kinewood lin)

MOON

Opzetwastafel in maansteen-look
Vasque texturée aspect pierre lunaire

- Biolex wastafel (mineraal composiet), strak design zonder overloop
- Glad binnenoppervlak, gestructureerd buitenoppervlak in maansteen-look
- Inclusief vrijlopende afvoer, met bijpassende Biolex afdekking
- Te combineren met een Moon-wastafelblad (zie p.410) en een Kinemoon Style- of Kinemoon douchebak

- Vasque en Biolex (composite minéral), design épuré sans trop-plein
- Surface intérieure lisse, surface extérieure texturée aspect pierre lunaire
- Bonde à écoulement libre incluse, avec capot en Biolex assorti
- A assortir avec un plan de toilette Moon (voir p.410) et un receveur Kinemoon Style ou Kinemoon

Kleur ▷ Couleur

Wit
Blanc

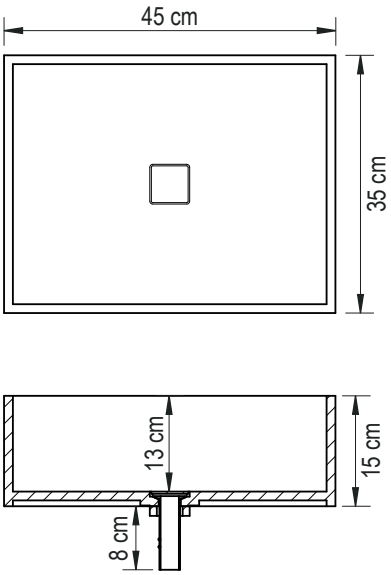

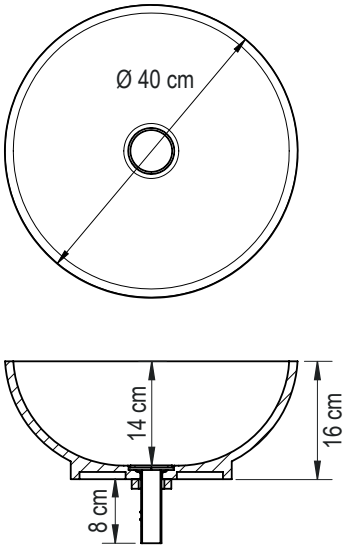

INFO Afsnijdbare afvoer van 2,5 of 3,5 cm
Bonde recoupable de 2,5 ou 3,5 cm

INFO Afsnijdbare afvoer van 2,5 of 3,5 cm
Bonde recoupable de 2,5 ou 3,5 cm

	Wit | Blanc
45 x 35 x 15 cm	VA200 **€ 291**
ø 40 x 16 cm	VA100 **€ 247**

▲ **MOON** ▷ Rechthoekige opzetwastafel ▷ Op wastafelblad Moon (en douchebak Kinemoon Style zwart)
▷ Vasque rectangulaire ▷ Sur plan de toilette Moon (et receveur Kinemoon noir)

▲ **MOON** ▷ Ronde opzetwaskom ▷ Op wastafelblad Moon (en douchebak Kinemoon Style wit)
▷ Vasques rondes ▷ Sur plan de toilette Moon (et receveur Kinemoon blanc)

WOOD & MOON

Wastafelblad met structuur in houtlook of maansteenlook
Plan de toilette texturé aspect bois ou pierre lunaire

- Wastafelblad in Biolex (mineraal composiet)
- Wood: oppervlak in houttextuur
- Moon: oppervlak in maansteentextuur
- Te combineren met een Wood opzetwastafel (zie p.406) en een Kinewood douchebak of een Moon opzetwastafel (zie p.408) en een Kinemoon Style of Kinemoon douchebak

- Plan de toilette en Biolex (composite minéral)
- Wood : surface texturée aspect bois
- Moon : surface texturée aspect pierre lunaire
- A assortir avec une vasque Wood (voir p.406) et un receveur Kinewood ou une vasque Moon (voir p.408) et un receveur Kinemoon Style ou Kinemoon

Kleuren ▷ Couleurs

Wood Wit | Blanc

Wood Linnen | Lin

Moon Wit | Blanc

▲ **WOOD 91 X 51 CM** ▷ Wastafelblad ▷ Wit ▷ Samen met opzetwastafel ▷ Plan de toilette ▷ Blanc ▷ Présenté avec une vasque blanche

▲ **WOOD 121 X 51 CM** ▷ Wastafelblad ▷ Linnen ▷ Samen met twee linnen opzetwastafels ▷ Plan de toilette ▷ Lin ▷ Présenté avec deux vasques lin

▲ **MOON 121 X 51 CM** ▷ Wastafelblad ▷ Wit ▷ Samen met twee opzet-wastafels ▷ Plan de toilette ▷ Blanc ▷ Présenté avec deux vasques blanche

▲ **MOON 71 X 51 CM** ▷ Wastafelblad ▷ Linnen ▷ Samen met een linnen opzetwaskom ▷ Plan de toilette ▷ Lin ▷ Présenté avec une vasque lin

	WASTAFELBLAD | PLAN DE TOILETTE **WOOD**			
	Met gecentreerd boorgat voor 1 wastafel Avec perçage centré pour 1 vasque		Met gecentreerde gaten voor 1 wasbak en 1 mengkraan Avec perçages centrés pour 1 vasque et 1 mitigeur	
WOOD	Wit | Blanc	Linnen | Lin	Wit | Blanc	Linnen | Lin
70,5 x 50,5 x 10 cm	PV040 **€ 262**	PV040L **€ 262**	PV030 **€ 272**	PV030L **€ 272**
90,5 x 50,5 x 10 cm	PV041 **€ 289**	PV041L **€ 289**	PV031 **€ 299**	PV031L **€ 299**
120,5 x 50,5 x 10 cm	PV042 **€ 349**	PV042L **€ 349**	PV032 **€ 360**	PV032L **€ 360**
	Met boorgat voor 2 wastafels Avec perçage pour 2 vasques		Met gaten voor 2 wastafels en 2 mengkranen Avec perçages pour 2 vasques et 2 mitigeurs	
120,5 x 50,5 x 10 cm	PV043 **€ 370**	PV043L **€ 370**	PV033 **€ 390**	PV033L **€ 390**

	WASTAFELBLAD | PLAN DE TOILETTE **MOON**	
	Met gecentreerd boorgat voor 1 wastafel Avec perçage centré pour 1 vasque	Met gecentreerde gaten voor 1 wasbak en 1 mengkraan Avec perçages centrés pour 1 vasque et 1 mitigeur
MOON	Wit | Blanc	Wit | Blanc
70,5 x 50,5 x 10 cm	PV020 **€ 262**	PV010 **€ 272**
90,5 x 50,5 x 10 cm	PV021 **€ 289**	PV011 **€ 299**
120,5 x 50,5 x 10 cm	PV022 **€ 349**	PV012 **€ 360**
	Met boorgat voor 2 wastafels Avec perçage pour 2 vasques	Met gaten voor 2 wastafels en 2 mengkranen Avec perçages pour 2 vasques et 2 mitigeurs
120,5 x 50,5 x 10 cm	PV023 **€ 370**	PV013 **€ 390**

MONTAGE
2 witte beugels met onzichtbare montage 2 équerres blanches au montage invisible
EQUERRE11 **€ 99**

INFO In het geval van een installatie van 2 wasbakken op een 120,5 cm wastafelblad, zijn er 2 sets van 2 beugels vereist
Dans le cas d'une installation de 2 vasques sur 1 plan de toilette de 120,5 cm, il faut prévoir 2 lots de 2 équerres

Boren enkel voor wastafelafvoer
Perçages pour évacuation vasque uniquement

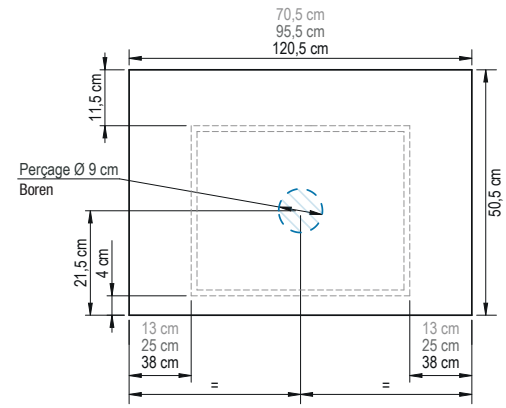

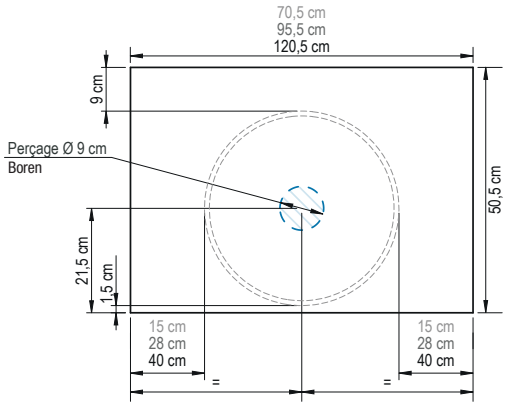

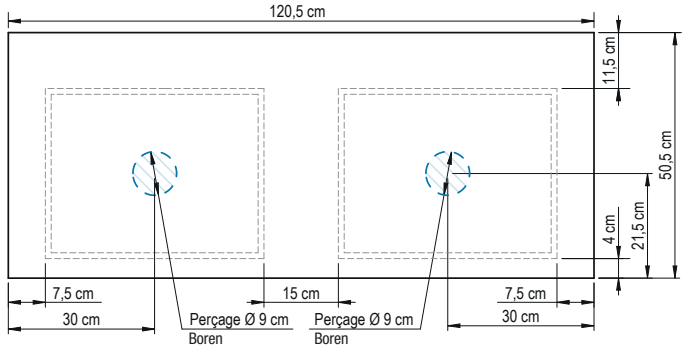

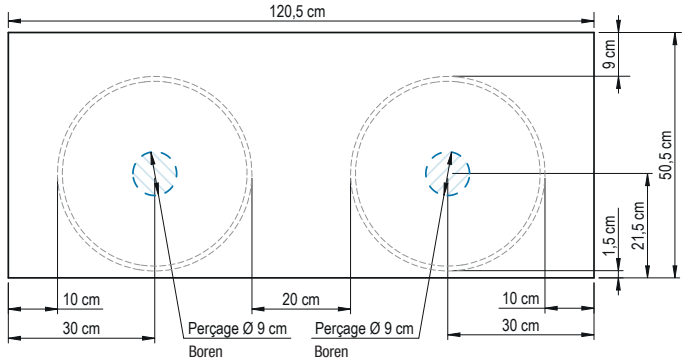
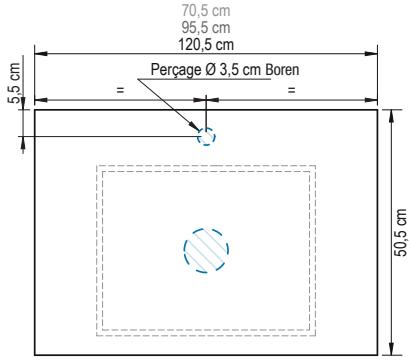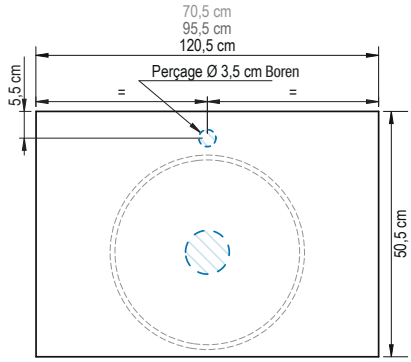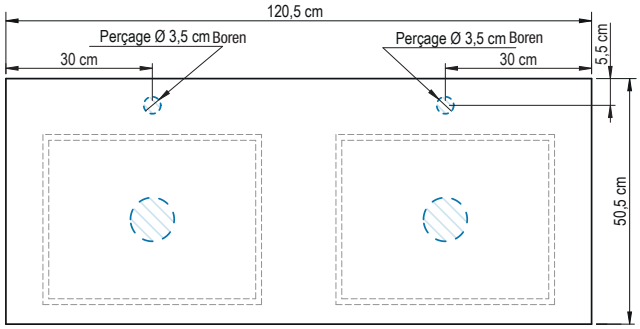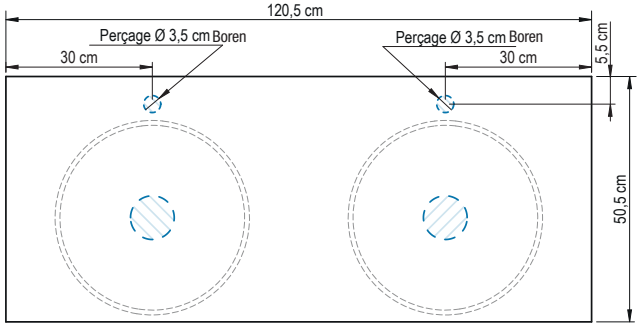
Boren voor wastafelafvoer en mengkraan
Perçages pour évacuation vasque et mitigeur