NOTICE DE MONTAGE
INSTALLATION INSTRUCTIONS

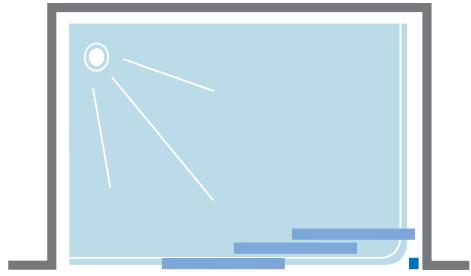

- Attention aux étapes :
- Check installation steps :
- Atención a los pasos : P. 4 - 6
- Attenzione ai passi :
- Aandacht voor de stappen :
- Achtung vor den Schritten :

DES639A

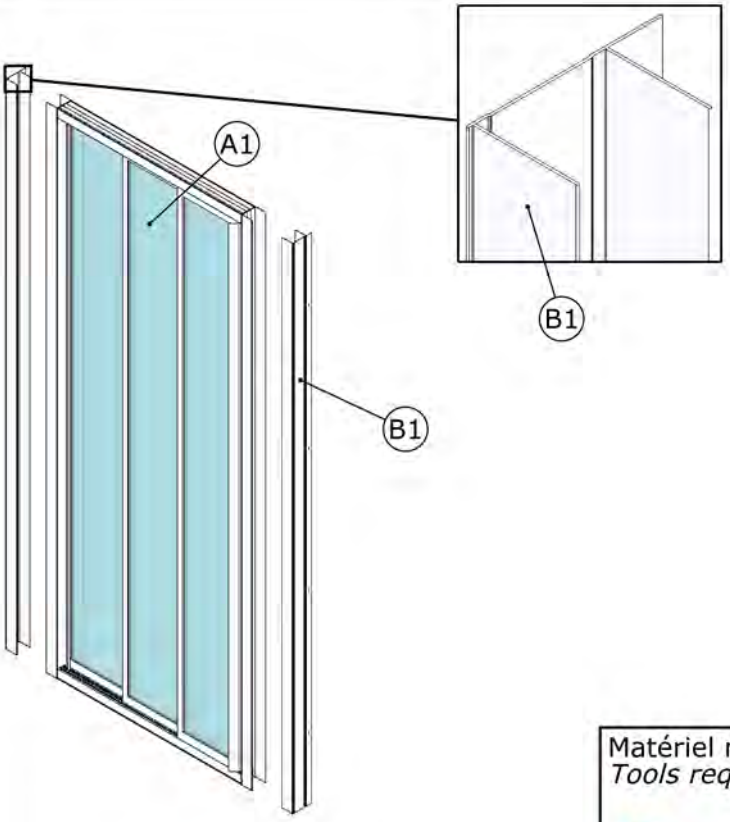

Matériel nécessaire :
Tools required :

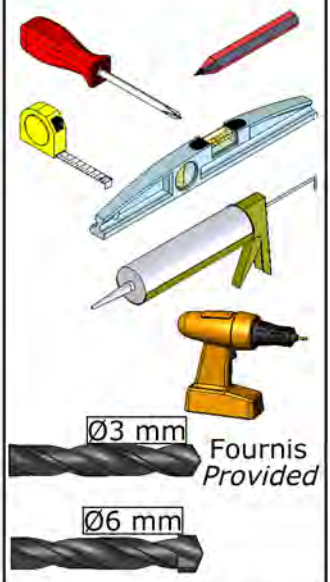

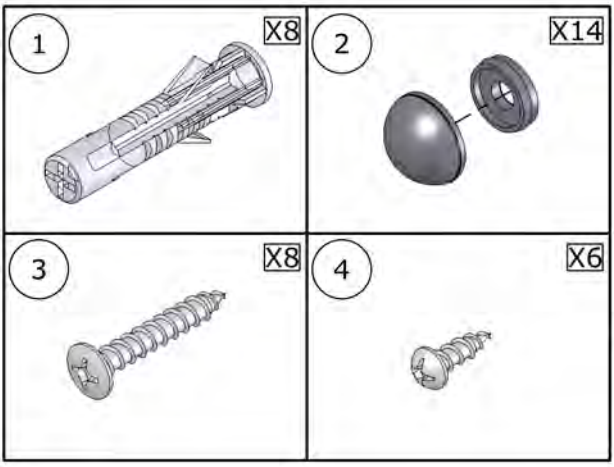

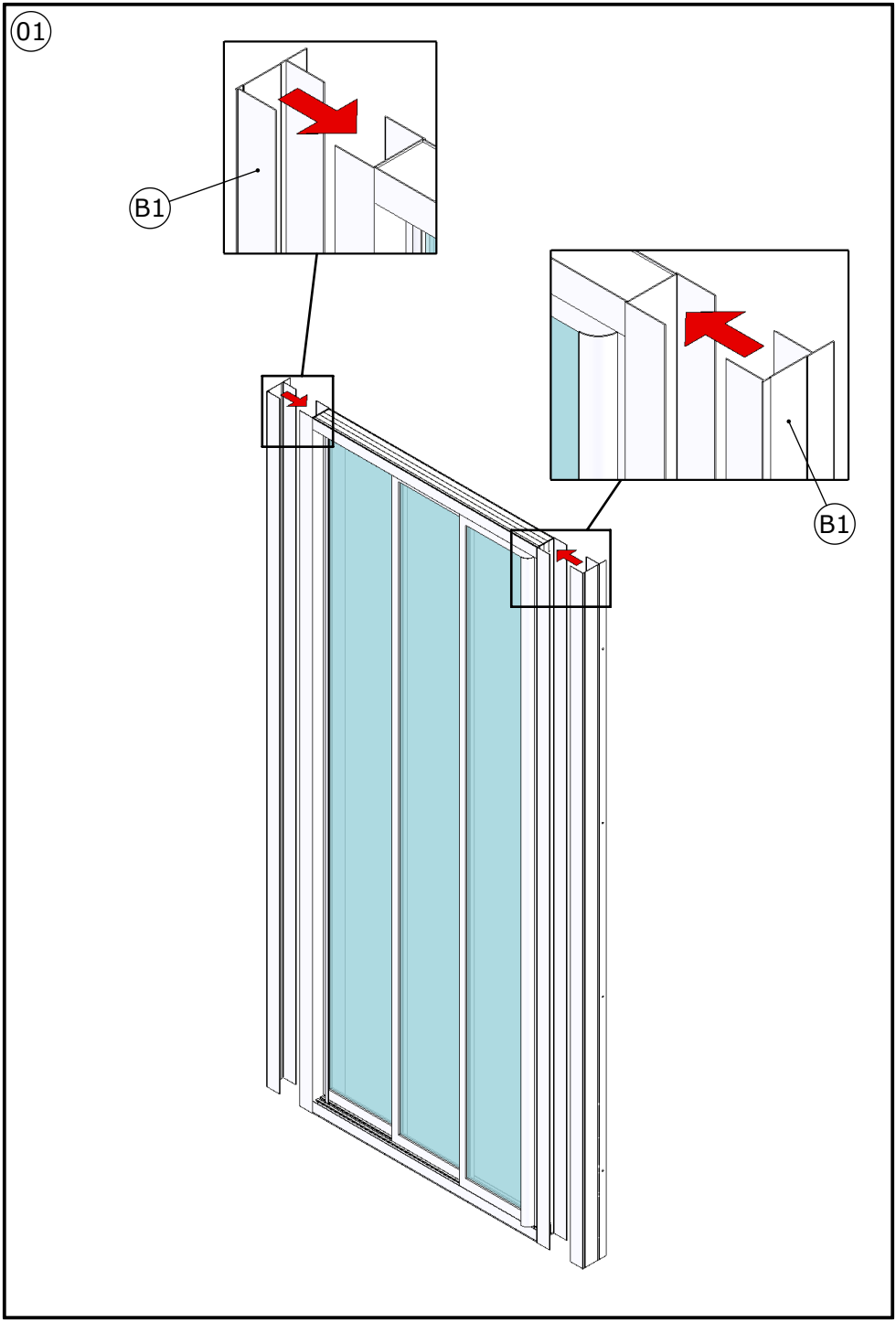
01
B1
B1

02

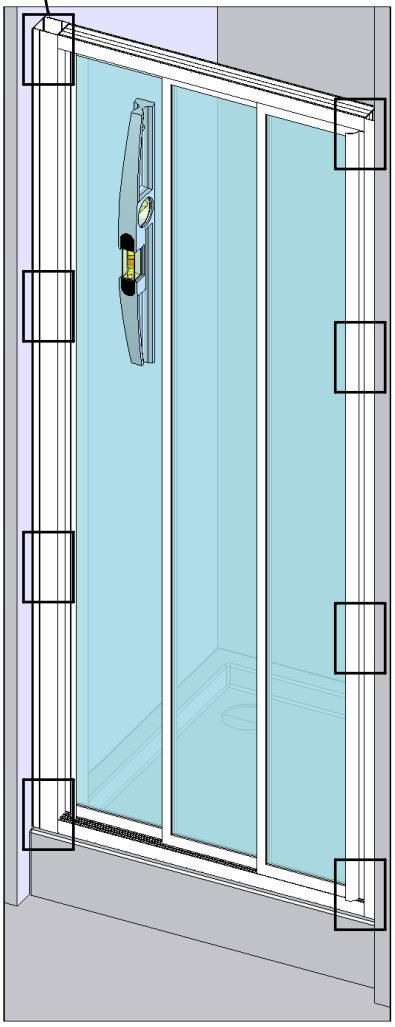

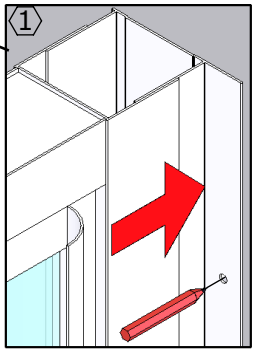

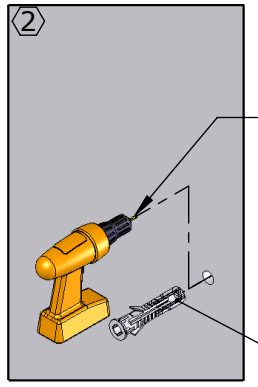

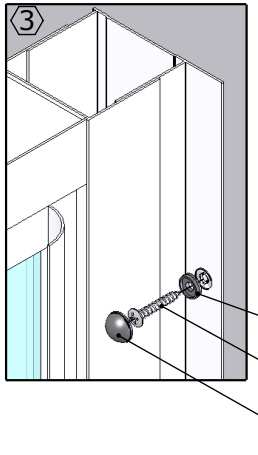

03

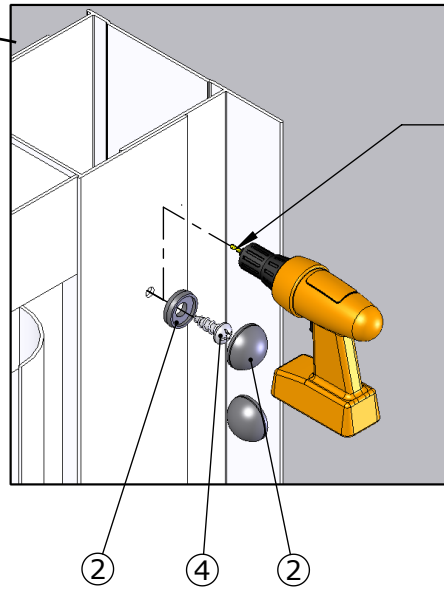

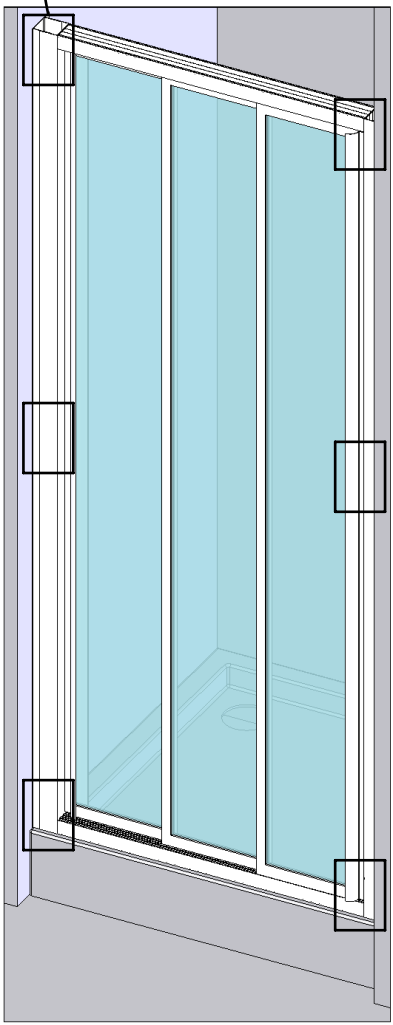

Vérifier la fermeture de la porte.
Check the closing of the door.

04

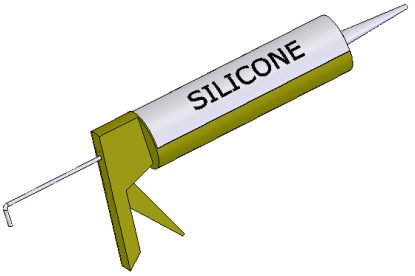

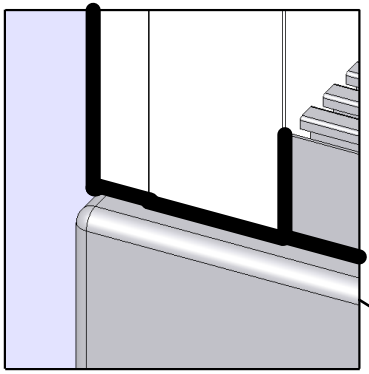

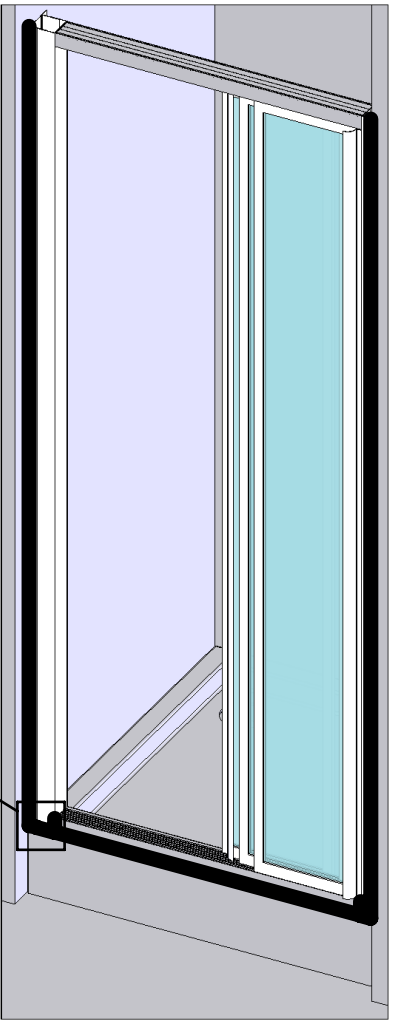

48 H

CE

AQUAPRODUCTION, Site industriel, F - 44680 Chéméré

08

EN 14428

Paroi de douche, fabriquée
dans un matériau de vitrage donné

Aptitude au nettoyage :	réussite
Résistance à l'impact/propriétés de fragmentation :	réussite
Durée :	réussite

SAV
SERVICE HELPLINES
ASSISTENZA POST-VENDITA
SERVICIO POSTVENTA

FRANCE 02 40 21 29 45	SCHWEIZ (01) 748 17 44
UK 020 8842 0033	ESPANA 93 544 60 76
IRELAND 04697 33102	NEDERLAND 0475 487 100
DEUTSCHLAND 0800 82 27 82 0	BELGIË +31 475 487 100
ITALIA (0382) 6181	BELGIQUE +31 475 487 100
ÖSTEREICH (0222) 21 402 16 0	РОССИЯ 963 19 40, 773 67 22